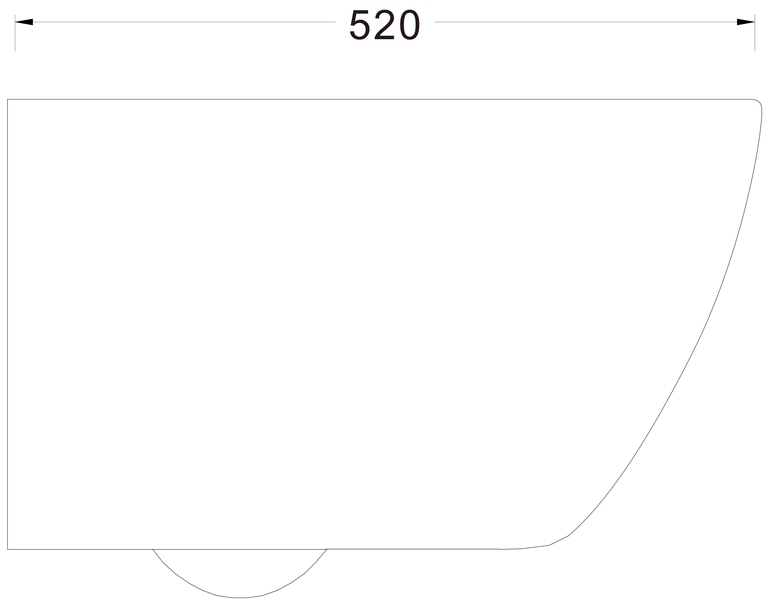
520

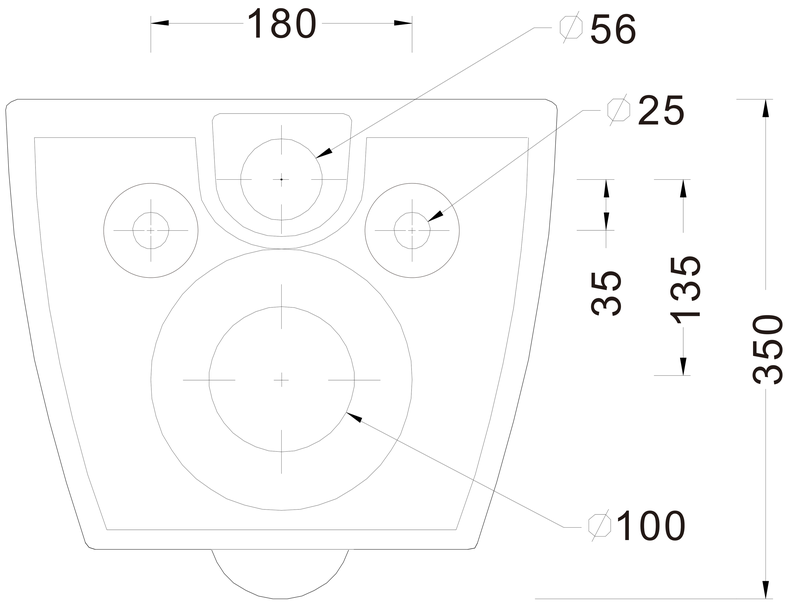
180
∅56
∅25
35
135
350
∅100

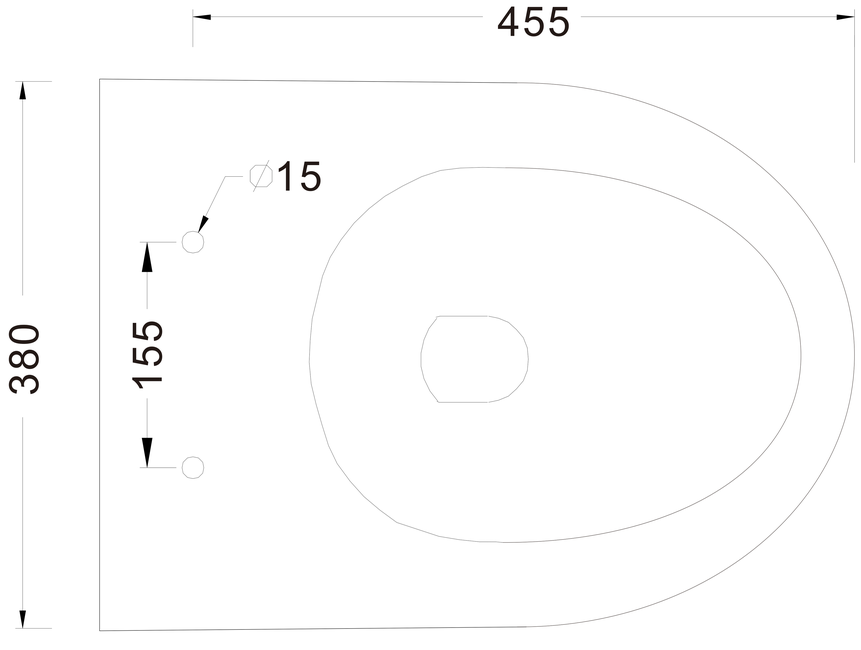
455
∅15
380
155