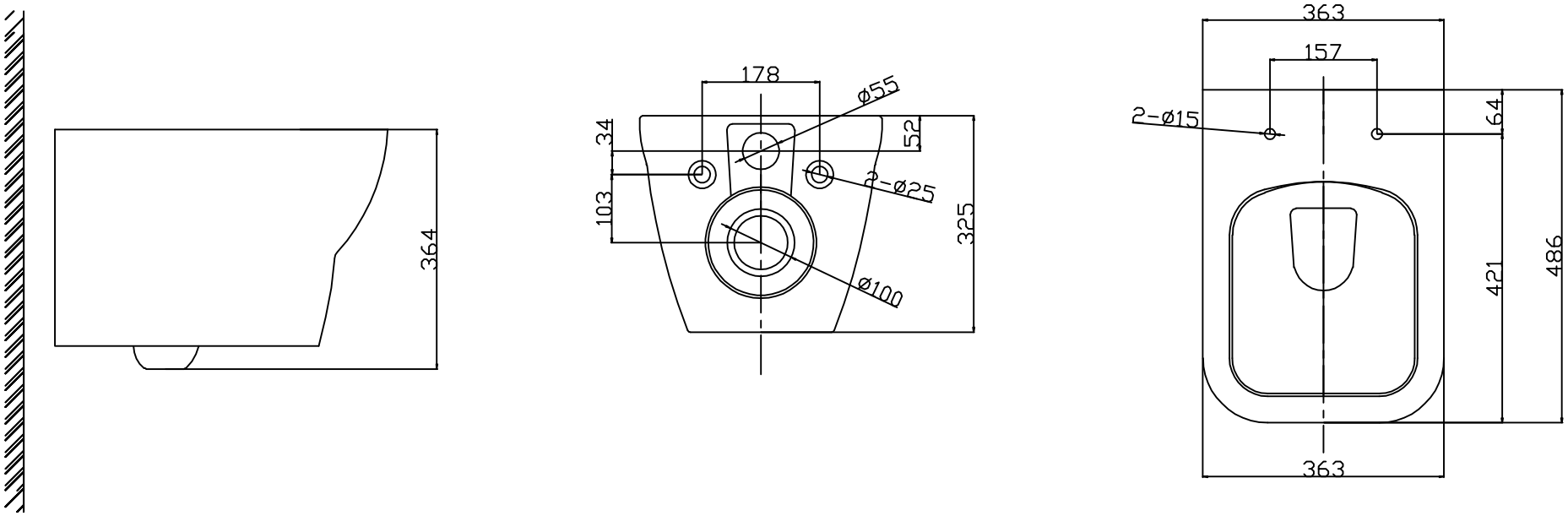MGZ—55