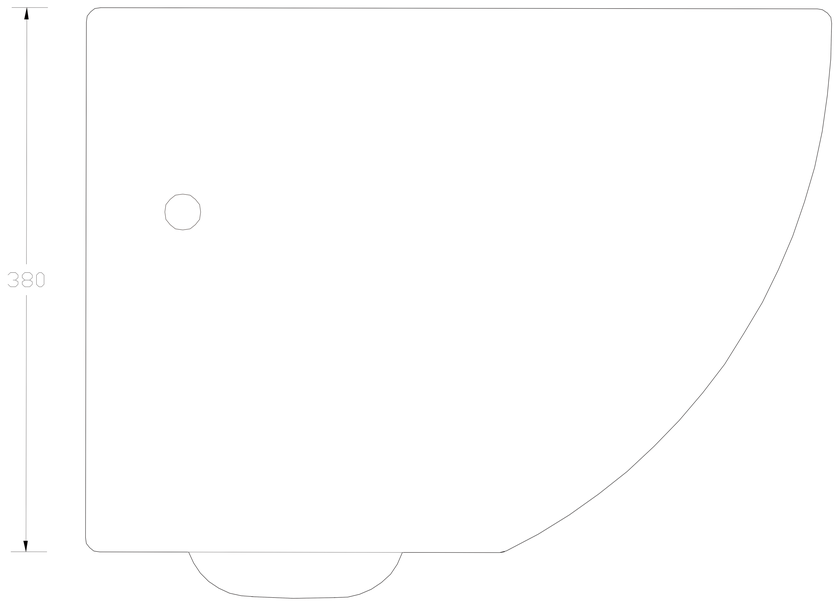
380

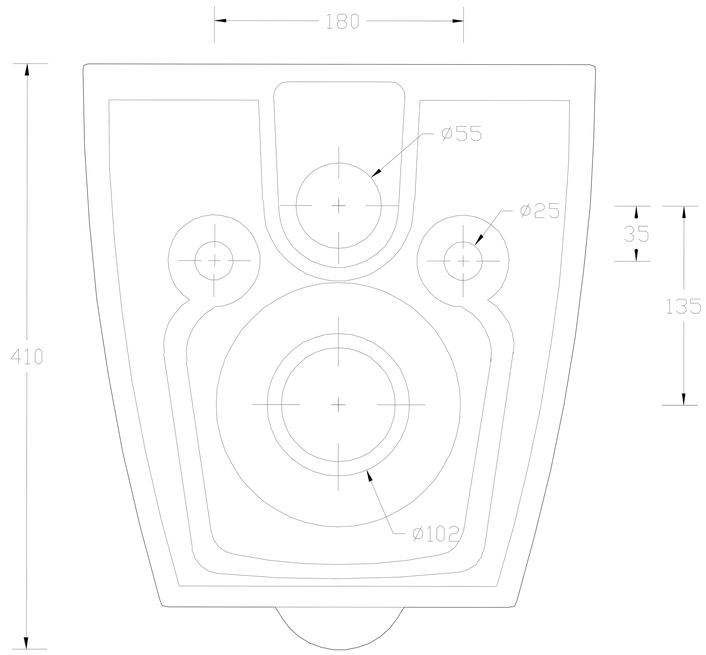
180
410
ø55
ø25
35
135
ø102

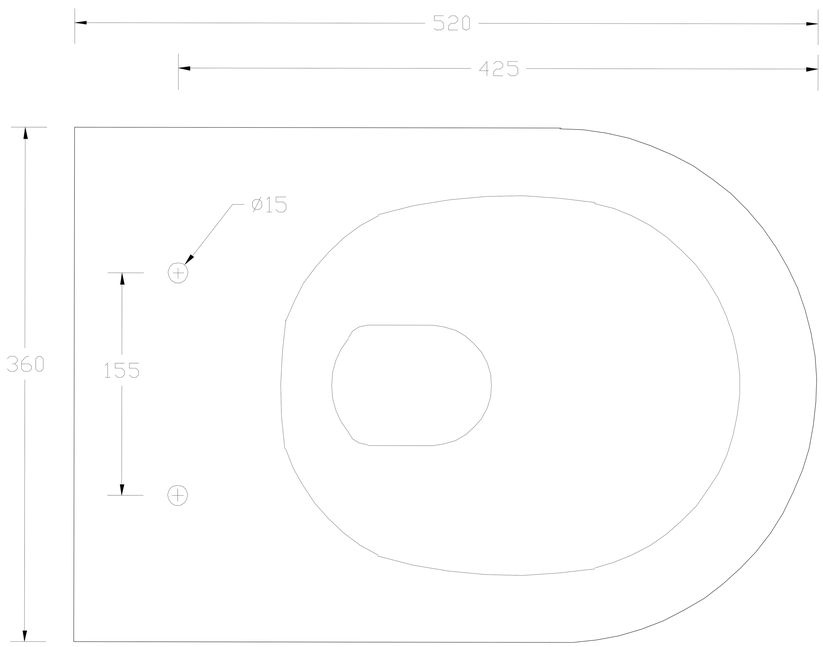
520
425
360
155
ø15