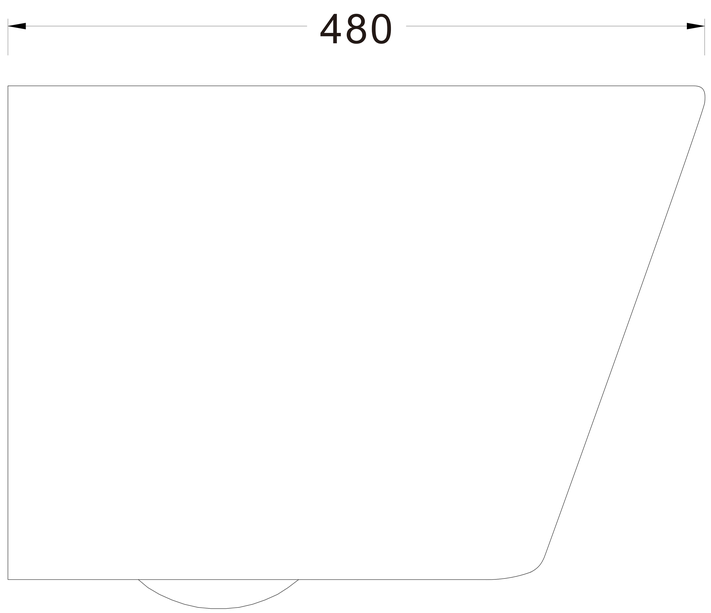
480

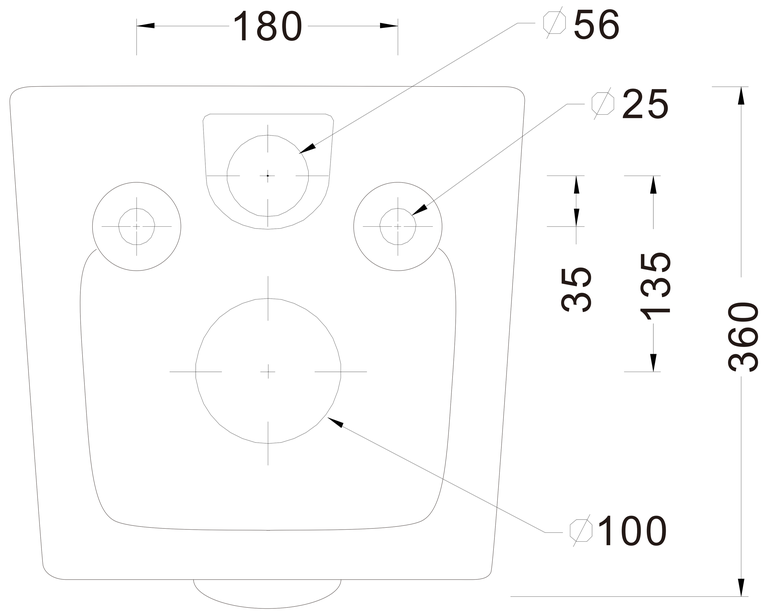
180
∅56
∅25
35
135
360
∅100

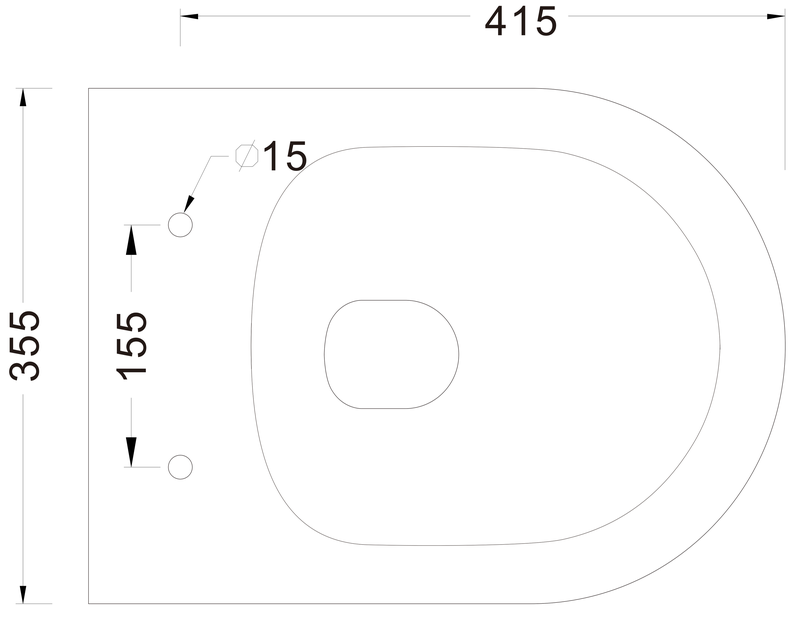
415
∅15
355
155