sanicomfort®

Universal Spülkasten Füllventil

für tief- und hochhängende Spülkästen

» einfache Installation
» für alle Arten von Kunststoff-Spülkästen
auch für Unterputz-Spülkästen und Trockenbau-Vorwandelemente
» variabel einstellbare Wassermenge



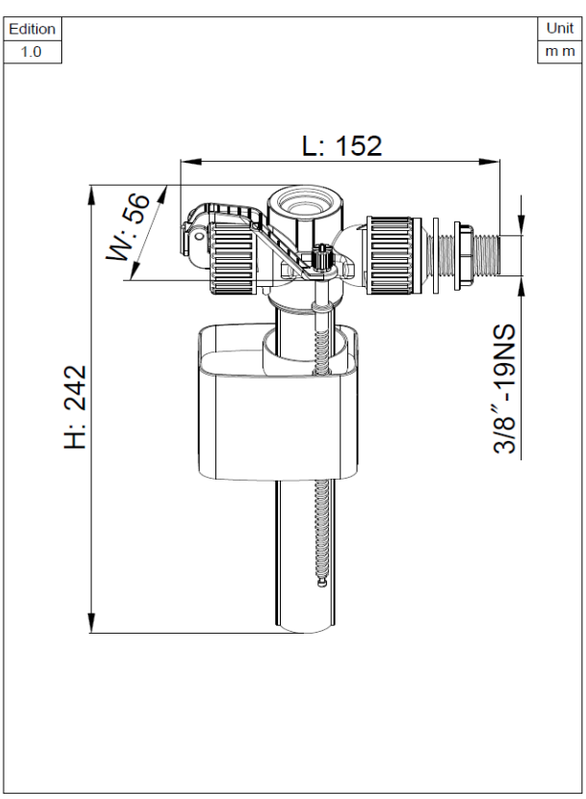

Art. 1046454

4 002071 046457

Hergestellt für | Manufactured for: Leysser Sanitär Heizung Fliesen GmbH | Industriestr. 10 | 55743 Idar-Oberstein | Germany
Tel. +49/6784/904-0 | produkt@leysser.de | www.leysser.de