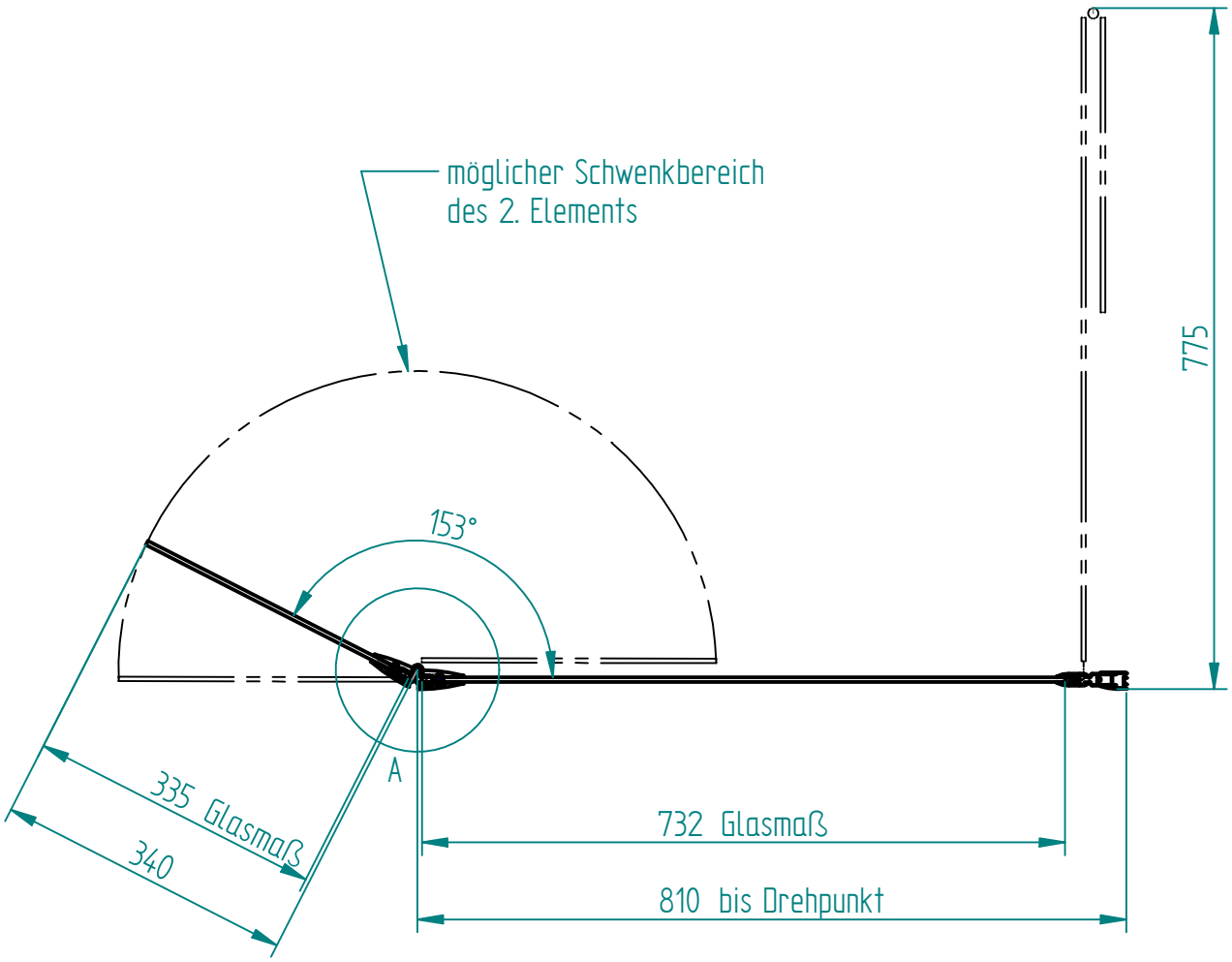

Auftrag-Nr.: D3399
Bearb.: Stu.
Datum: 13.01.2016