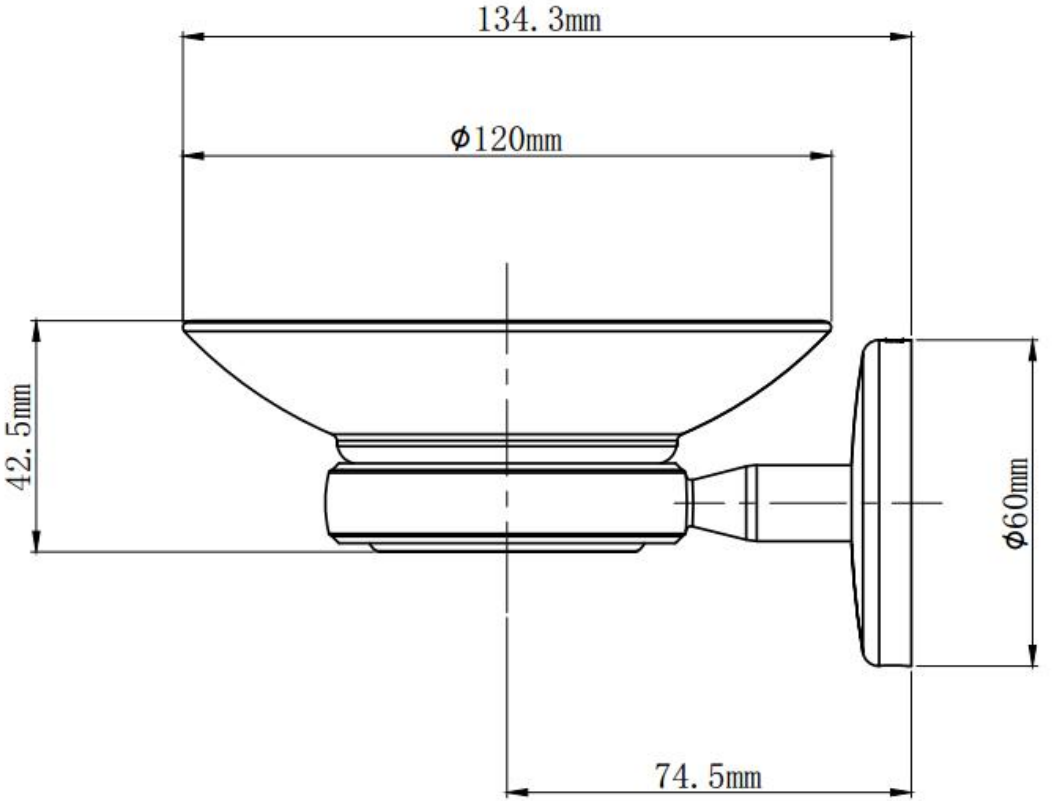
134.3mm
φ120mm
42.5mm
φ60mm
74.5mm