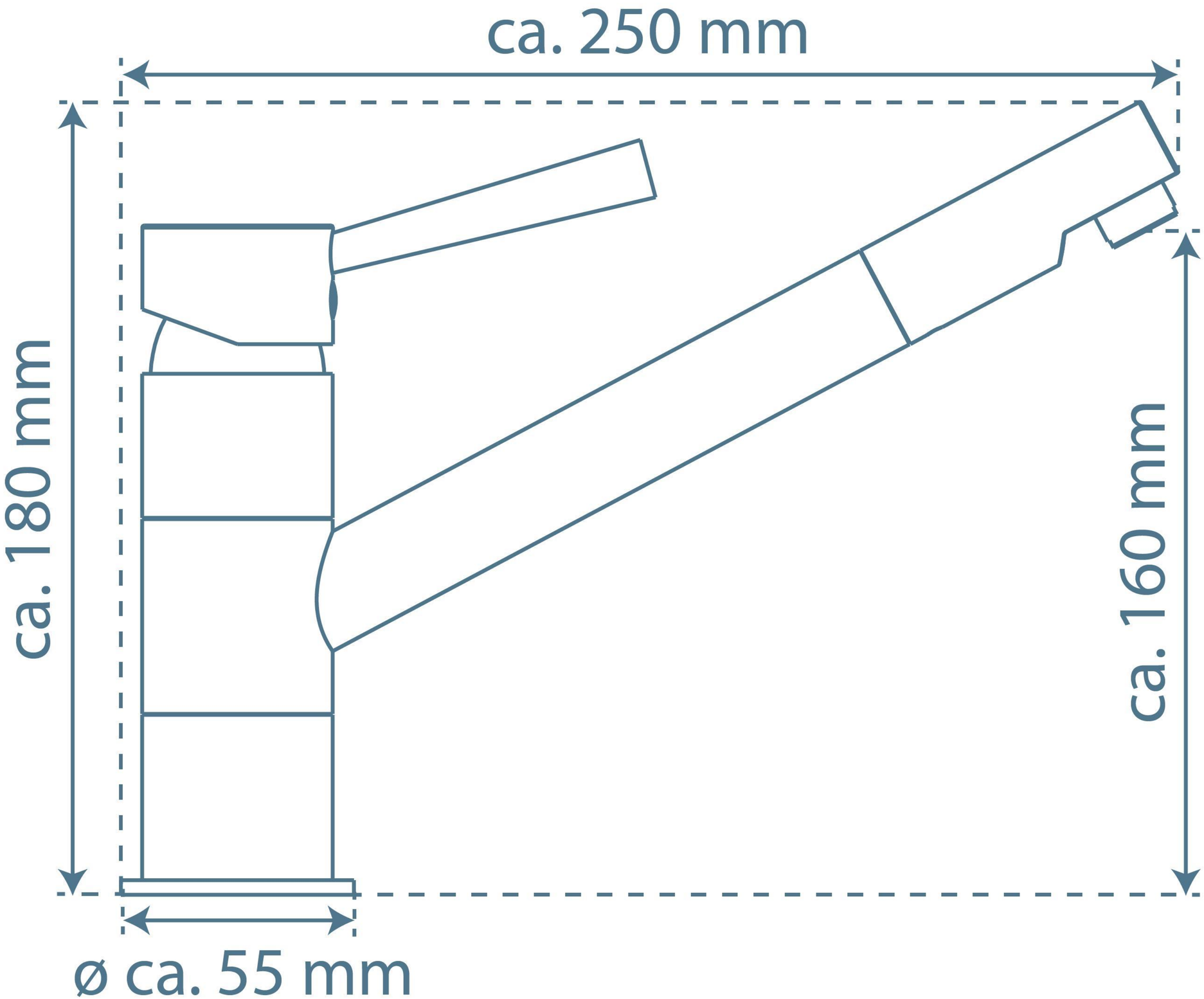
ca. 250 mm
ca. 180 mm
ca. 160 mm
ø ca. 55 mm