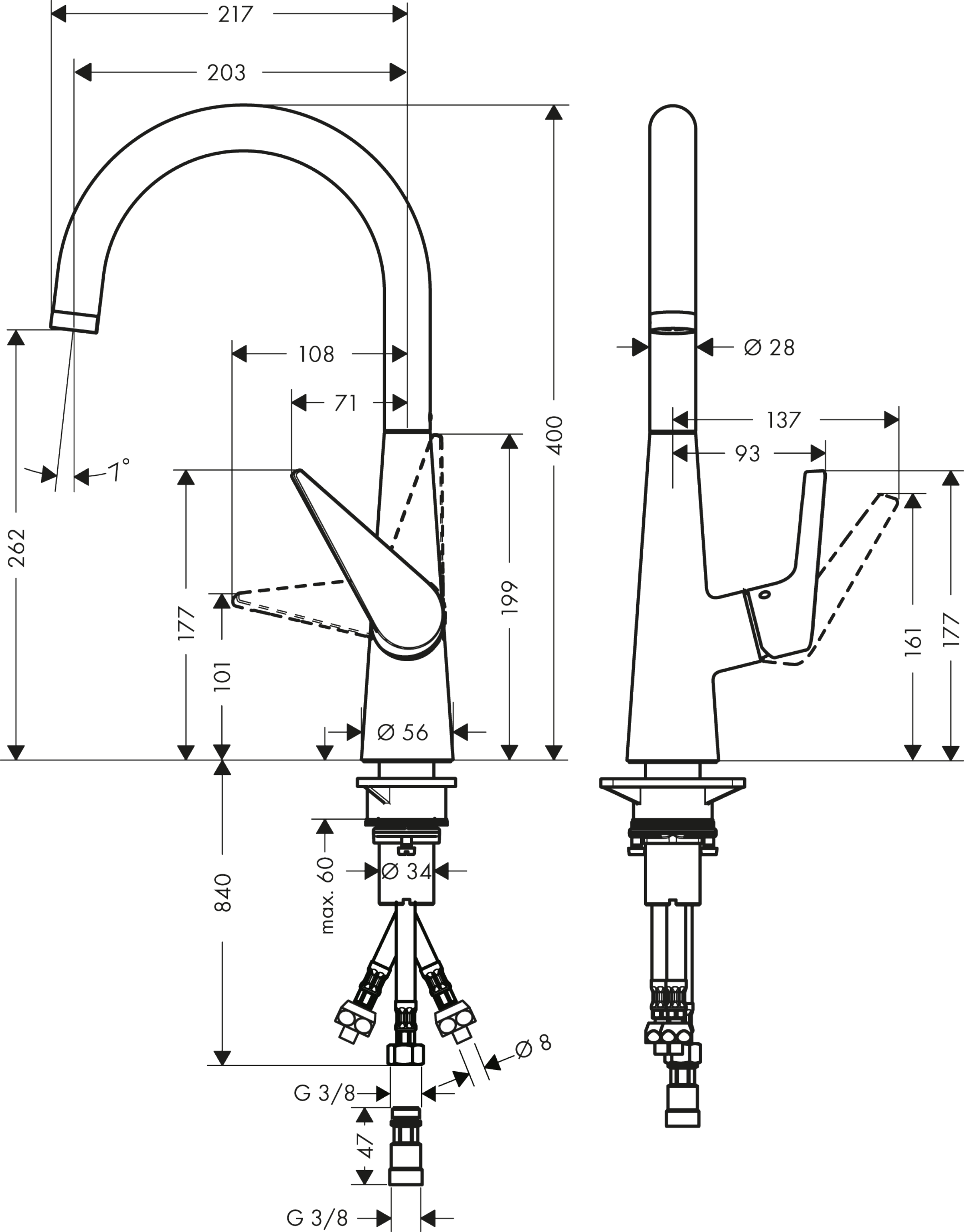
217
203
108
71
400
1°
262
177
101
199
Ø 56
840
max. 60
Ø 34
Ø 8
G 3/8
47
G 3/8
Ø 28
137
93
161
177