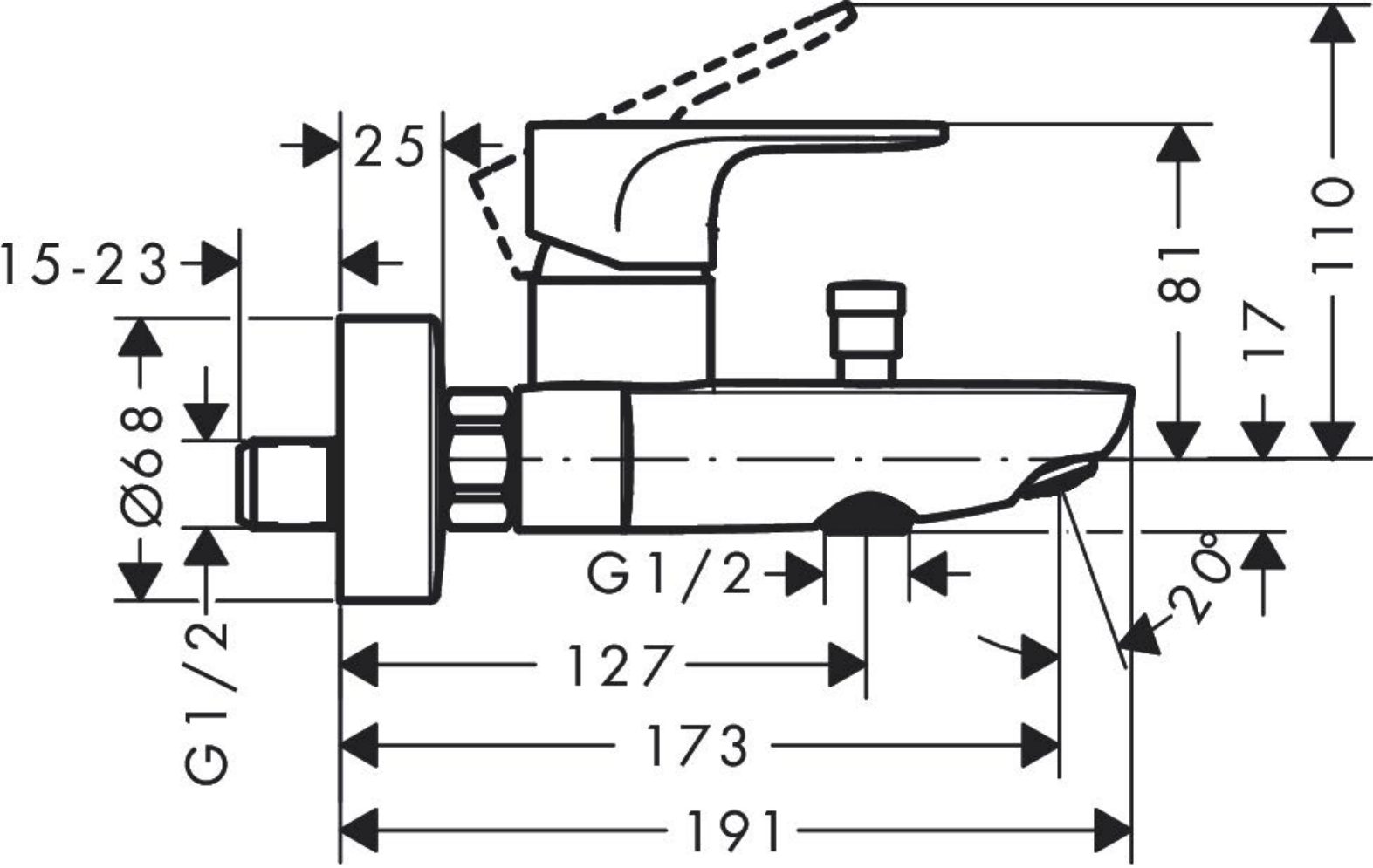
25
15-23
Ø68
G1/2
G1/2
127
173
191
81
17
110
20°

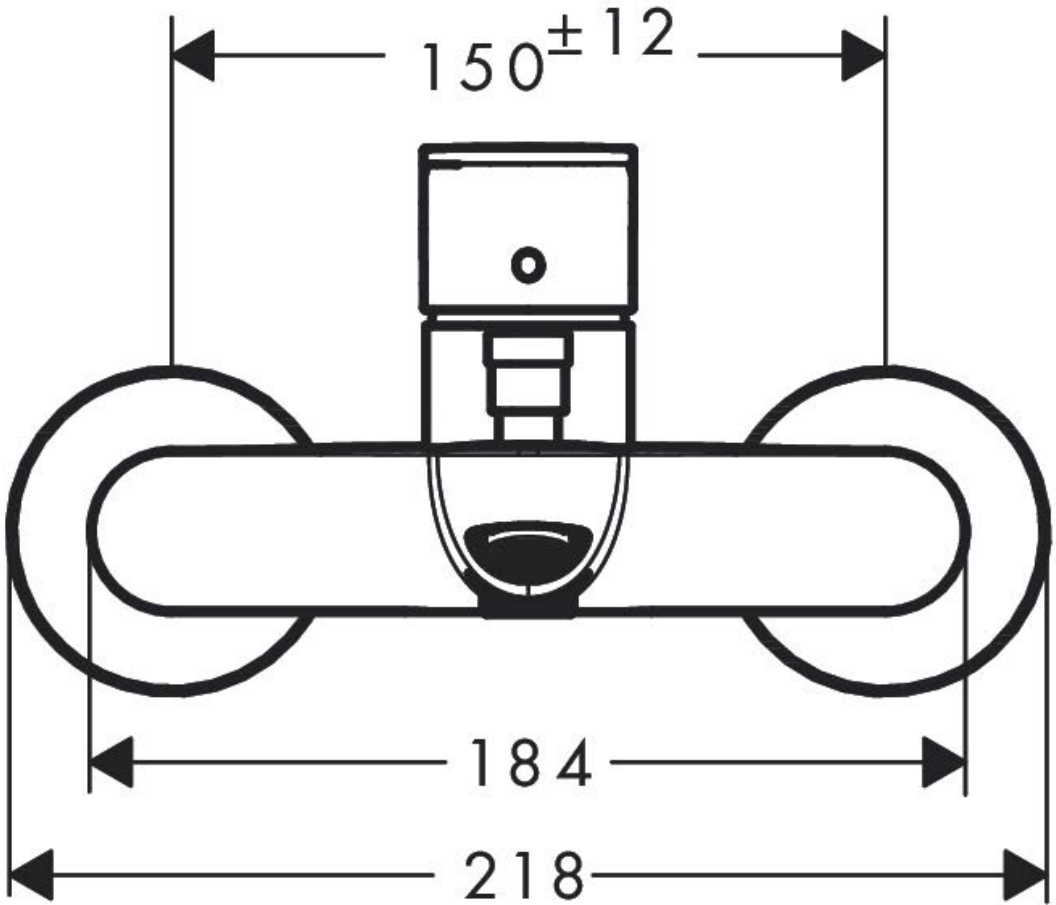
150±12
184
218