Marke	hansgrohe
Artikelname	**Crometta S** Showerpipe 240 1jet mit Thermostat Varia
Art.-Nr.	26781000
Oberfläche	Chrom
Pos.	1

Produktbild



Maßzeichnung

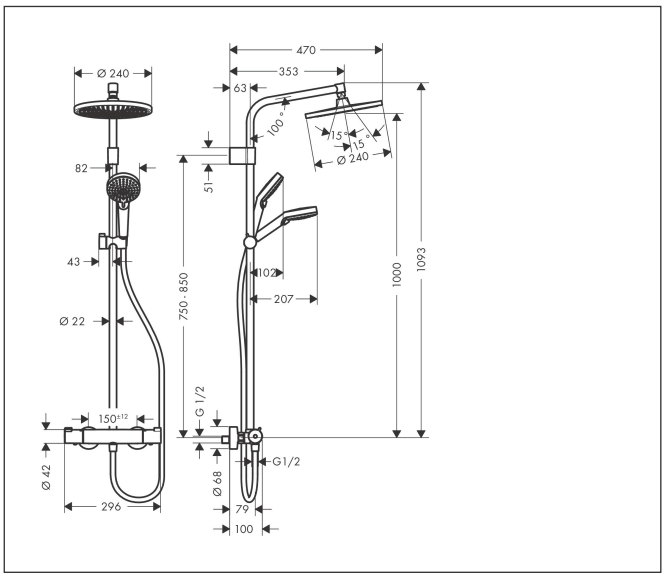

Merkmale

- besteht aus: Kopfbrause, Handbrause, Brausethermostat, Brauseschlauch, Handbrausehalterung, Brausestange
- Kopfbrause Crometta S 240
- Brausekopfgröße Kopfbrause: 240 mm
- Kugelgelenk: Kopfbrause im Winkel verstellbar
- QuickClean: Kalkablagerungen lassen sich einfach mit dem Finger abrubbeln
- Strahlart Kopfbrause: Rain
- Durchflussmenge Rain Strahl bei 3 bar: 16 l/min
- Strahlart Handbrause: Rain, IntenseRain
- maximale Durchflussmenge für Showerpipe bei 3 bar: 16 l/min
- Mindestfließdruck: 1 bar
- min. Betriebsdruck: 1 bar
- max. Betriebsdruck: 10 bar
- höhenverstellbare Handbrausehalterung
- Brausearmlänge Kopfbrause: 350 mm
- Thermostat Ecostat 1001 CL
- Sicherheitssperre bei 40 °C
- einstellbare Heißwasserbegrenzung
- für Durchlauferhitzer geeignet
- Montageart: Aufputzinstallation
- Anschlussgröße: DN15
- Anschlussgewinde: G ½
- Stichmaß: 150 ± 12 mm
- VarioFix: variable Wandhalterung

Technologie



Strahlarten

