VITALIO START SYSTEM 250 CUBE

DUSCHSYSTEM MIT THERMOSTAT

- Großer Duschkopf 250 mm in kubischem Design
- Horizontal schwenkbarer 390 mm Duscharm
- Aufputz-Thermostat mit Aquadimmer Funktion ermöglicht den Wechsel zwischen Kopf- und Handbrause
- Handbrause mit 2 Strahlarten
- Handbrause einfach höhenverstellbar mittels Gleitelement
- Brauseschlauch VitalioFlex Comfort, 1.750 mm

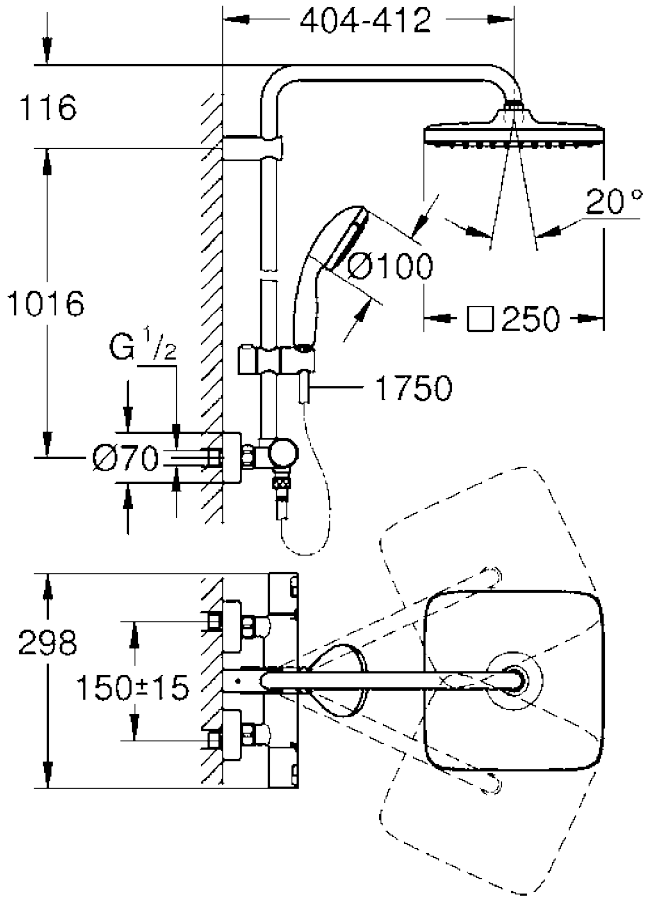

5 YEARS GUARANTEE

DESIGNED AND ENGINEERED IN GERMANY

GROHE ECOJOY · GROHE TURBOSTAT THERMOSTAT · GROHE SAFESTOP · GROHE SAFESTOP PLUS · GROHE DREAMSPRAY · GROHE LONG-LIFE SHINE · GROHE SPEEDCLEAN · GROHE SHOCKPROOF · INNER WATERGUIDE

GROHE

26696000