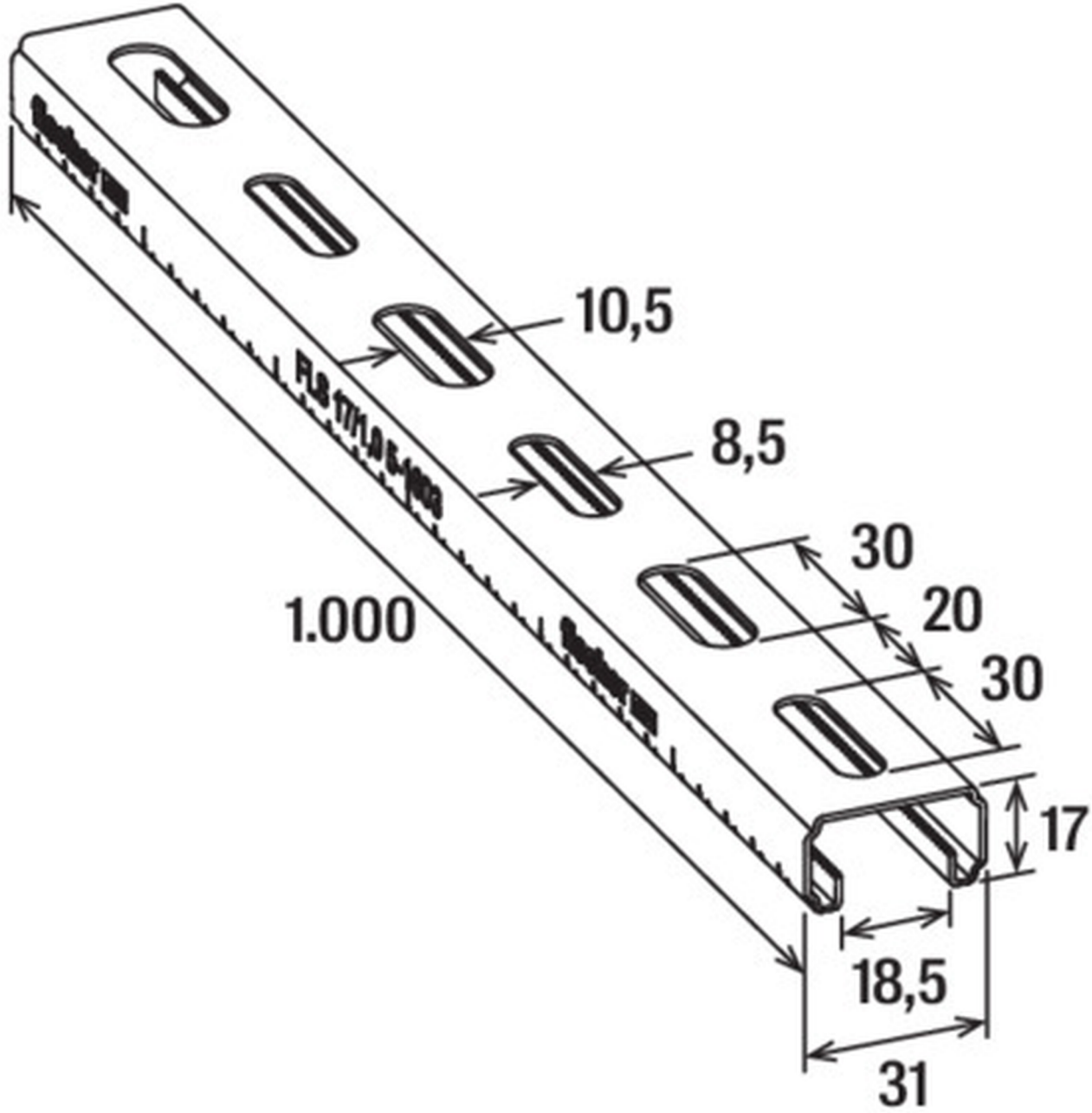
10,5
8,5
30
20
30
17
1.000
18,5
31