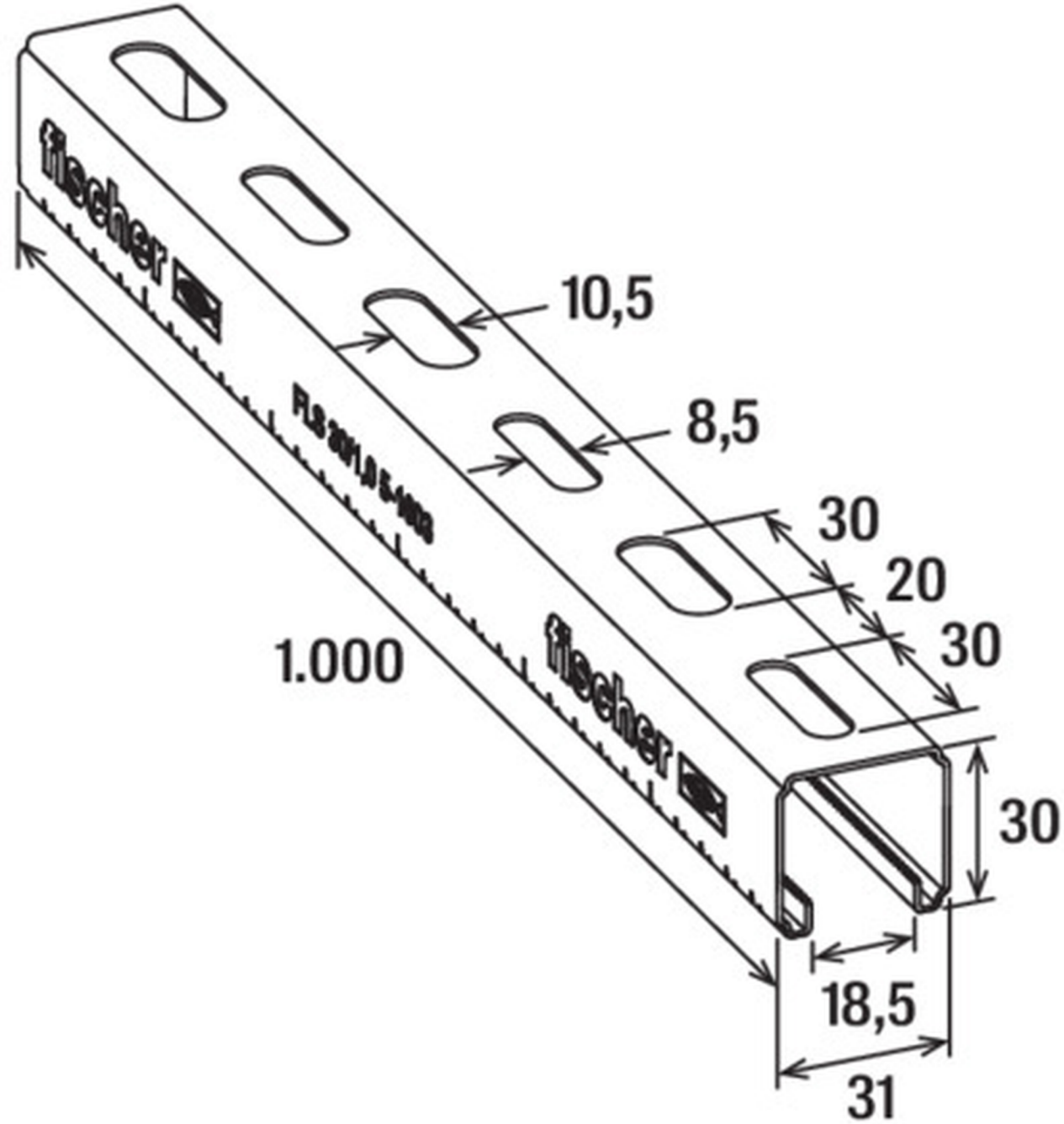
fischer
10,5
8,5
30
20
30
1.000
fischer
30
18,5
31