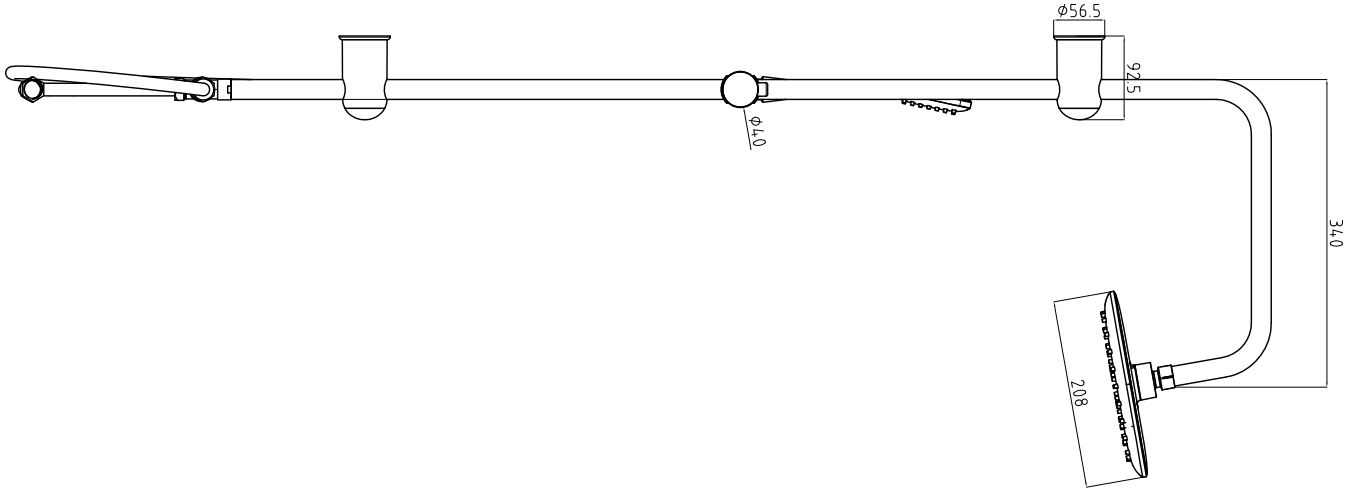
ϕ56.5
92.5
ϕ40
340
208

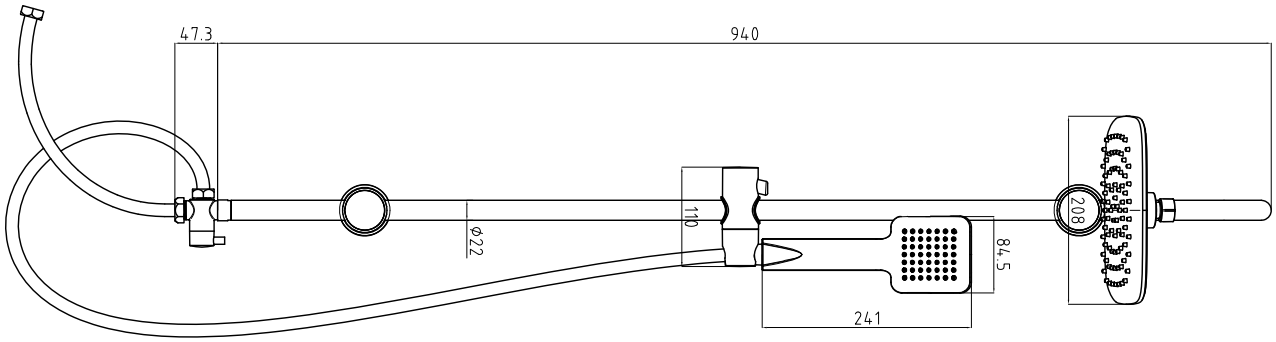
47.3
940
ϕ22
110
84.5
241
208