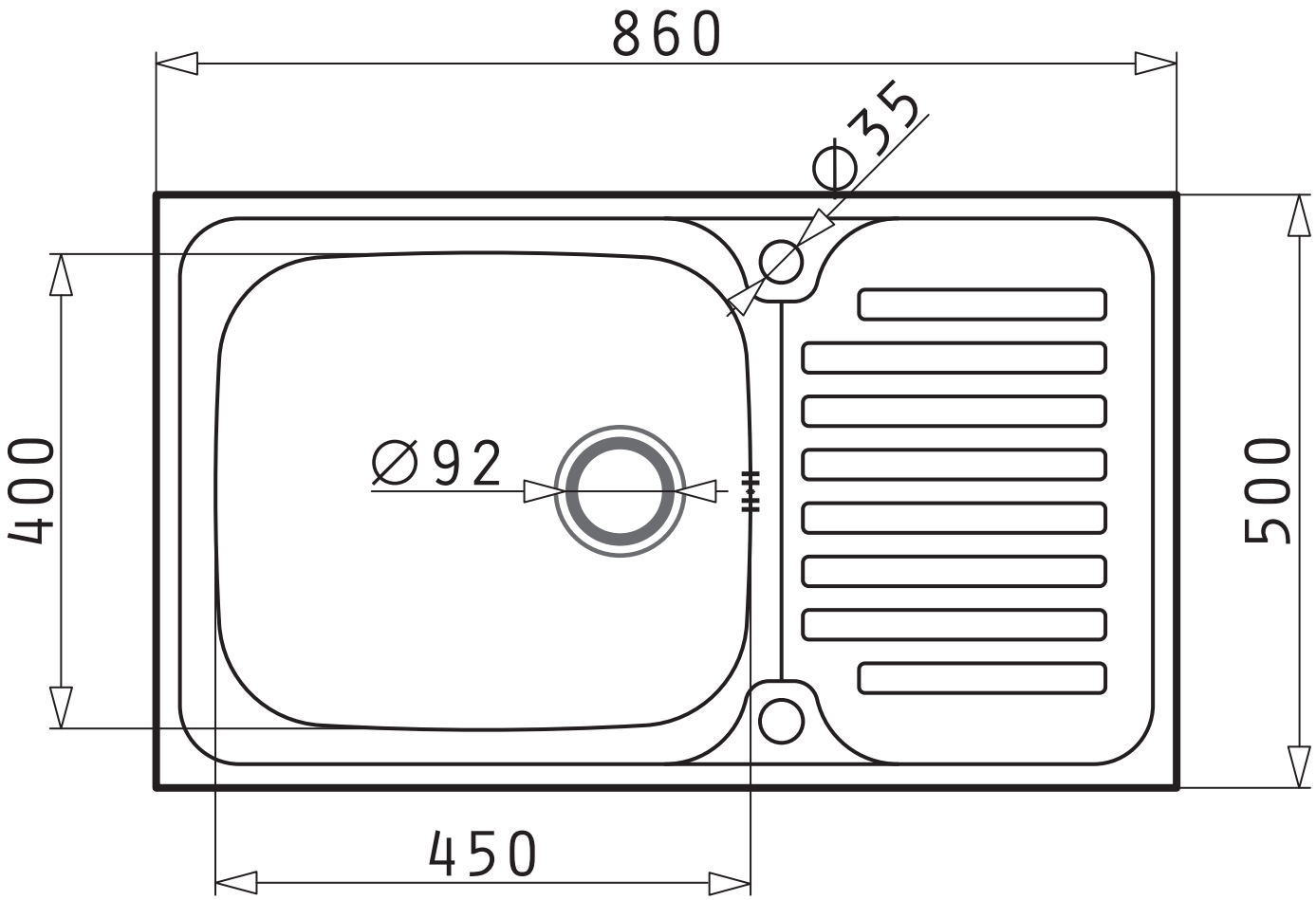
860
∅35
400
∅92
500
450