Sehr geehrte Kundin, sehr geehrter Kunde,

vielen Dank, dass Sie sich für ein Produkt der
ACCENTE International GmbH entschieden haben!

Sollte Ihr Produkt wider Erwarten beim Auspacken einen Schaden oder einen Mangel aufweisen, kann dieser oft schnell und unkompliziert durch Ersatzteile behoben werden.

Bitte entnehmen Sie der Zeichnung unten welche Teile als Ersatzteil verfügbar sind, und wenden Sie sich mit dieser Information gegebenenfalls direkt an Ihren Baumarkt.

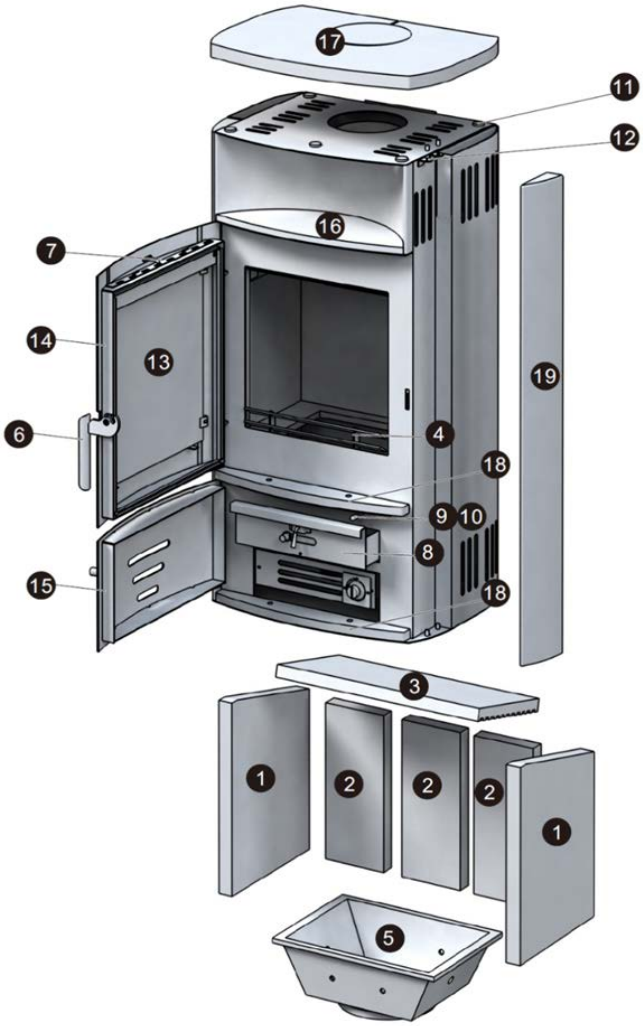

Art.Nr.	Nr. auf der Zeichnung	Ersatzteilbezeichnung
104049	1	Seitliche Keramikplatten (2 Stk.)
104050	2	Hintere Keramikplatten (3 Stk.)
104051	3	Umlenkplatte Keramik
104052	4	Feuerraumsicherung
104053	5	Gussmulde komplett (inkl. Ascherost und Rostlager)
104054	6	Hebelgriff inkl. Befestigungsschrauben
104055	7	Knauf für Sekundär Luftzufuhr und untere Tür
104056	Ohne	Schraube für Knauf untere Tür
104060	Ohne	Magnet für untere Tür
105033	8	Aschekasten
104062	9	Stange für Rüttelrost
102276	10	Knauf für Rüttelroststange
104063	11	Abstandshalterset (4 Stk.) für die Topplatte
102209	12	Schraube seitl. 1/3 Platte
104064	13	Glasscheibe gerade
103389	Ohne	Glasdichtung inkl. Halteklammerset
104074	14	Feuerraumtür schwarz
104076	15	Tür unter schwarz
106450	16	Teefach Naturstein Black
106448	17	Topplatte Naturstein Black
106465	18	Rippenstein Naturstein Black
106449	19	Seitenverkleidung Naturstein Black (1 Stk.)
101928	Ohne	Automatikeinheit
103712	Ohne	Ofenlack schwarz
102273	Ohne	Türfeder kurz
103782	Ohne	Türdichtung

Mit Ihrem neuen Kaminofen der Marke ACCENTE wünschen wir Ihnen nun viel Spaß!

Ihr Team der
ACCENTE International GmbH