Neuhaus
Lighting Group

11525-xx, CIRCLE
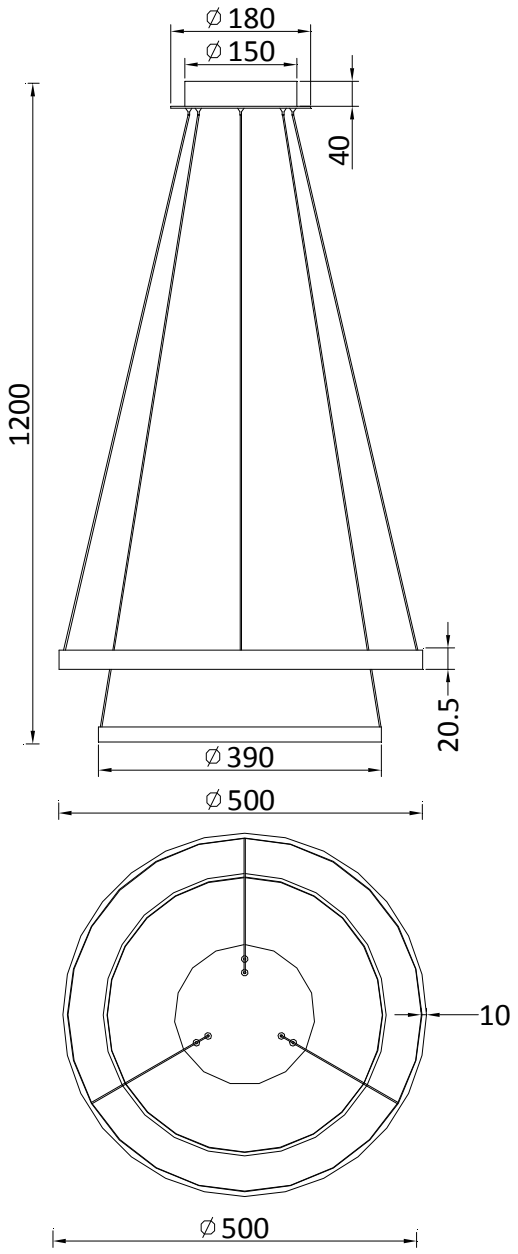
Technische Zeichnung technical drawing