S RM370

EN Carbon monoxide detector / Manual
DE Kohlenmonoxid Melder / Gebrauchsanweisung
FR Détecteur de monoxyde de carbone / Mode d'emploi

LPCB 1275b/01

Conform with EN50291-1:2010+A1:2012

smartwares Europe
Jules Verneweg 87
5015 BH Tilburg
The Netherlands
www.smartwares.eu

NL : 088 5940501 Lokaal tarief
BE : 078 481094(NL) Lokaal tarief
BE : 078 481540(FR) Tarif local
FR : 0825 560 650 18ct/min
DE : +49 (0) 1805 010762 14Ct./Min. dt. Festnetz, Mobil max. 42Ct./Min
UK : +44 (0) 345 230 1231
ES : +34 938427589
CUSTOMER SERVICE

DECLARATION OF PERFORMANCE - DoC
www.smartwares.eu/doc and follow the instructions.

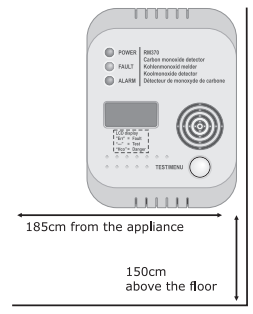

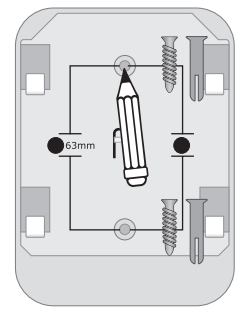

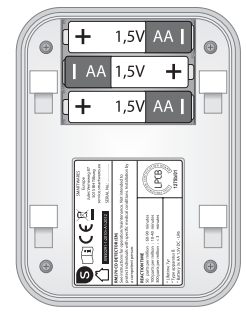

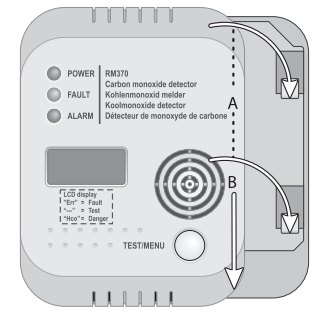

EN

GENERAL INFORMATION

Thank you for purchasing this Smartwares carbon monoxide alarm! Please read these instructions carefully before using the carbon monoxide alarm. Retain this information in a safe and easily accessible place for future use and maintenance. If you have anyquestions or if you are looking for additional information about your carbon monoxide alarm or prevention of carbon monoxide poisoning, please visit our website www.smartwares.eu.

- **Make/model number**: RM370
- **Description**: Battery powered carbon monoxide alarm with an electrochemical Figaro sensor with a lifetime of 7 years. This apparatus contains a 3 x DC 4,5V AA 1,5VDC LR6 Alkaline batteries with a lifetime of 1 year and is supplied with a wall plug and screw.
- **Function:** Carbon monoxide alarm device intended to alert persons in case of carbon monoxide leakage to give them time to react properly to the danger.
- **Scope of application:** Carbon monoxide alarm for buildings with residential function.

IMPORTANT:
- **Caution:** The alarm is designed in order to detect carbon monoxide; it cannot prevent a leakage!
- **Caution:** The carbon monoxide alarm may not be painted or covered because this may cause loss of functionality.
- **Warning:** The carbon monoxide alarm must be replaced no later than 7 years after initial activaton. Fill out the activation date on the rating label on the product and mark the replacement date in your calendar or register for free at smartreminder.eu.

WHAT IS CARBON MONOXIDE

Carbon Monoxide (CO) is an insidious poison that is released when fuels are burnt. It is a colorless, odorless, tasteless gas and therefore very difficult to detect with the human senses. CO kills hundreds of people each year and injures many more. It binds to the hemoglobin in the blood and reduces the amount of oxygen being circulated in the body. In high concentrations, CO can kill in minutes. CO is produced by the incomplete combustion of fuels such as wood, charcoal, coal, heating oil, paraffin, petrol, natural gas, propane, butane etc.

Examples of CO sources:

Running engine in garage	Gas appliances
Oil and Gas furnaces	Portable generators
Wood stoves	Gas or kerosene heaters
Barbecues	Clogged chimneys
Wood and gas fireplaces	Heating boiler

SYMPTOMS OF CO POISONING

The following symptoms may be related to CO poisoning (ppm = parts per million/ 1:1000.000):

35 ppm	The maximum allowable concentrati on for continuous exposure for healt hy adults in any 8 hour period.
200 ppm	Slight headaches, fatigue, dizziness, nausea after 2-3 hours.
400 ppm	Frontal headaches within 1-2 hours, life threatening after 3 hours.
800 ppm	Dizziness, nausea and convulsions within 45 minutes. Unconsciousness within 2 hours. Death within 3 hours.
1600 ppm	Headache, dizziness and nausea within 20 minutes. Death within 1 hour.
6400 ppm	Headache, dizziness and nausea within 1-2 minutes.

Warning: the apparatus may not prevent the chronic effects of CO exposure, always pay attention to the symptoms of carbon monoxide poisoning.

LOCATING THE CO ALARM

Carbon Monoxide alarm is designed to detect the toxic CO fumes that result from incomplete combustion, such as those emitted from appliances, furnaces, fireplace and auto exhaust. If your dwelling is on a single story, for minimum protection you should fit an alarm in the bedrooms or in the hallway of sleeping areas. Place it as near to the sleeping areas as possible and ensure the alarm is audible when the bedrooms are occupied. If your dwelling is multi-story, for minimum protection at least one alarm on each floor.
NOTE: For maximum protection an alarm should be fitted in or near every room that contains a fuel-burning appliance such as any gas fires, central heating boilers, room heaters, water heaters, cookers, grills, etc.
CAUTION: This alarm will only indicate the presence of carbon monoxide gas at the sensor. Carbon monoxide gas may be present in other areas.
Warning: a carbon monoxide alarm does not function as a replacement for a smoke or gas detector.

POSITIONING THE CO ALARM

Carbon monoxide (CO) has a similar density to warm air and, to ensure that the most effective use is made of the detector, it should be fitted as follows: In rooms with a fuel-burning appliance CO will mix with the warm air and rise up. Place the CO alarm at the wall, 15 – 80cm's below the ceiling but above the top of any doors or windows at a horizontal distance of 1-3 meters from the possible source of CO. In rooms where people may sleep or are present for a longer period of time (bedrooms, living room) place the CO alarm at breathing height. For more information and examples see www.smartwares.eu.

Areas to be avoided include the following:
- Situations where the temperature may fall below -10°C or rise above 40°C
- Any area where high levels of dusty, dirty or greasy emissions could contaminate or clog the sensor.
- Behind drapes or furniture.
- In the path of air discharged from a furnace / air conditioning vent or ceiling fan.
- Outside the building.
- Directly above a sink or cooker.

CAUTION: This carbon monoxide alarm is designed for indoor use only. Do not expose to rain or moisture. It will not protect against the risk of carbon monoxide poisoning when the battery has drained. Do not open or tamper with the alarm as this could cause malfunction and risk of electric shock.

INSTALLING THE CO ALARM (1)

This CO alarm is powered by a battery and requires no additional wiring. Make sure the alarm can be heard from all sleeping areas or place several alarms.

Wall mount installation:
- Having established the mounting location ensure that there is no electrical wiring or pipe work in the area adjacent to the mounting surface.
- Mark the mounting hole location, drill a ø 5mm hole in the marked position and insert the wall plug. - Insert the screw provided until the screw head is 5mm from the wall.
- Insert the screw provided until the screw head is 5mm from the wall. Screw on the mounting bracket, do not overtighten.
- Remove the plastic sealing from the batteries and insert them into the battery compartment. Make sure that you fit the batteries in accordance with the polarity markings (+ or -) within the battery compartment. If correctly installed, the alarm will give a short beep. Assemble the alarm onto the mounting plate.

This CO alarm will be activated automatically the first time it is placed on the screw.
Test whether the CO alarm is functioning properly by holding the test button on the front of the alarm for 2 seconds. The unit will sound 4 beep tones and the red LED will flash at the same time.

OPERATING YOUR CO ALARM (2)

Normal Operation
When no carbon monoxide is present, the green "Power" indicator LED flashes every 45 seconds and is an indication that your alarm is powered and functional.
Fault indicator
If the unit chirps 2 times every 10 seconds and the yellow "Fault" LED flashes, the CO alarm is not functioning properly. The LCD display will show "Err". The CO alarm will not detect CO and you are not protected. Contact Smartwares for assistance.
Alarm Condition
When the unit detects dangerous levels of CO, it will emit an alarm signal of 4 beeps followed by 5 seconds of silence along with flashing of the red "Alarm" LED. This will continue as long as there is a dangerous level of CO present. Should the CO levels return to normal, the unit will stop beeping and return to standby mode automatically.

CO-LEVEL (PPM)	RESPONSE TIME (MIN)
30 ppm	> 120 min.
50 ppm	60-90 min.
100 ppm	10-40 min.
300 ppm	< 3 min.

Returning to normal operation
When the carbon monoxide gas disperses and the unit has been reset, the alarm signal will stop. The green power lamp will continue to flash approximately twice every minute.
Low Battery Signal / End of life warning
When the battery is empty the alarm will beep 1 time every 45 seconds and the green "Power" LED will flash at the same time up for 7 days. The battery in the apparatus needs to be replaced as soon as possible. When your CO alarm needs replacing, the unit will beep 2 times and Red "Alarm" LED indicator and yellow "Fault" LED indicator will flash 2 times. The apparatus needs to be replaced as soon as possible with a new CO alarm.

TESTING YOUR CO ALARM

It is recommended that you test your CO alarm once a month to ensure the alarm is working correctly by pressing and holding the test button on the front of the alarm for 2 seconds. The alarm will sound 4 beep tones and the red LED will flash at the same time.

MAINTAINING YOUR CO ALARM

Your alarm will alert you to potentially hazardous CO concentrations in your home when maintained properly. To maintain your alarm in proper working order, it is recommended that you:
- Test your alarm at least once a month.
- Clean your CO alarm regularly to prevent dust build up. This can be done using a vacuum cleaner with the brush attachment once per month. Clean gently around the front grilled section and sides.
- Never use cleaning solutions on your alarm. Simply wipe with a damp cloth.
- Do not paint the alarm

ATTENTION:
When scouring or stripping a wooden floor, painting, wallpapering or using adhesive or aerosol, you should remove the carbon monoxide detector and keep it in a safe place to prevent damaging the sensor. High concentrations of the following substances can damage the sensor, which often results in a false alarm: methane, propane, isopropyl butane, ethylene, ethanol, alcohol, isopropyl alcohol, benzene, toluene, ethyl acetate, hydrogen, hydrogen sulfate and sulfur dioxide. Also aerosol sprays, alcoholic products, paint, solvents, adhesive, hair spray, aftershave, perfume and certain cleaning agents can cause damage.

WHAT TO DO IN THE EVENT OF AN ALARM

In the event the CO alarm raises an alarm:
Immediately move to fresh air outdoor or open all doors/windows to ventilate the area and allow the carbon monoxide to disperse. Where possible turn off fuel burning appliance. Evacuate the building and do not re-enter the premises nor move away from the open door/window until emergency services responders have arrived, the premises have been aired out, and your alarm remains in its normal condition. Seek medical help immediately for anyone suffering from the symptoms of headache, drowsiness, nausea, etc. Do not use the appliances again until they have been checked by a qualified technician and the fault located and cleared.
This product is not designed for use in a recreational vehicle or mobile home. The alarm should be installed by a competent person. This apparatus is designed to protect individuals from the acute effects of carbon monoxide exposure. It will not fully safeguard individuals with specific medical conditions. If in doubt consult a medical practitioner.
The installation of this CO alarm should not be used as a substitute for proper installation, use and maintenance of fuel burning appliances including appropriate ventilation and exhaust systems.

TECHNICAL DATA
- Power Source: DC 3V Lithium-Ion battery type: EVE CR17335
- Sensor Type electrochemical sensor
- Type of Gas sensed Carbon Monoxide
- Sensor Lifetime 7 Years
- Alarm activation 30 ppm (after 120 min.)
  50 ppm (Between 60-90 min.)
  100 ppm (Between 10-40 min.)
  300 ppm (Within 3 minutes)
- Operation Temperature 0°C~45°C (storage: -20°~50°C ± 2°C)
- Ambient Humidity 0%~90% RH (storage: 0%~70% RH)
- Horn Level >85 Decibels at 1 meter
- Battery Life 1 year

: For indoor use only.
: Please read manual before use, and store it carefully for future use and maintenance.

Condition	LED	Sound
Normal operation	Green LED flashes every 45 seconds	None
Testing	Red LED flashes rapidly	4 beeps followed by 5 seconds of silence
Alarm	Red LED flashes rapidly	4 beeps followed by 5 seconds of silence
Malfunction	Yellow LED flashes	2 beeps every 10 seconds
Low battery signal	Green LED flashes every 45 seconds	1 beep every 45 seconds
End of Life	Red and Yellow LED flashes 2 times	2 beeps

DE

ALLGEMEINES

Vielen Dank, dass Sie sich für einen CO-Melder von Smartwares entschieden haben! Lesen Sie vor dem Gebrauch des CO-Melders diese Betriebsanleitung vollständig durch. Bewahren Sie dieses Dokument zum späteren Nachschlagen und für Wartungszwecke an einem sicheren und leicht zugänglichen Ort auf. Weitere Informationen zu Ihrem neuen CO-Melder und Tipps zur Vermeidung von Vergiftungen durch Kohlenmonoxyd (CO) finden Sie auch auf unserer Homepage www.smartwares.eu.

- **Fabrikations-/Modellnummer:** RM370
- **Beschreibung:** Batteriebetriebener Kohlenmonoxidmelder mit einem elektrochemischen Figaro-Sensor und 7 Jahren Lebensdauer. Dieses Gerät enthält drei DC AA 1,5 V DC LR6 Alkaline-Batterien (insg. 4,5 V) mit einer Haltbarkeit von 1 Jahre und wird inklusive Befestigungsdübel und -schraube geliefert.
- **Funktion:** CO-Melder dienen im Falle von Kohlen monoxid Leckage zur Alarmierung aller Personen, die sich in unmittelbarer Nähe befin den. Den Personenim Gefahrenbereich soll auf diese Weise Zeit verschafft werden, angemessen auf die Gefahr zu reagieren.
- **Anwendungsbereich:** CO-Melder für Wohngebäude.

WICHTIG:
- **Vorsicht:** Das Gerät dient ausschließlich der Erkennung einer bestimmten Gaskonzentration. Das Gerät ist nicht geeignet, diese zu verhindern!
- **Vorsicht:** CO-Melder dürfen keinesfalls mit Farbe angestrichen oder auf irgendeine Art bedeckt werden, um die einwandfreie Funktion zu gewährleisten.
- **Achtung:** CO-Melder sind alle 7 Jahre ab dem Zeitpunkt ihrer Aktivierung zu ersetzen. Vermerken Sie das Datum der Aktivierung auf dem Typschild des Geräts und vermerke Sie den Zeitpunkt des fälligen Austauschs in Ihrem Kalender. Registrieren Sie das Gerät falls gewünscht auf unserer Homepage smartreminder.eu.

WAS IST KOHLENMONOXYD?

Kohlenmonoxyd (CO) ist ein giftiges Gas, welches schleichend bei der Verbrennung von Kraftstoff entsteht. Es ist geschmacks- und geruchlos und kann daher kaum mit den menschlichen Sinnen wahrgenommen werden. Durch CO-Kontamination erleiden jährlich viele Menschen Vergiftungen, hunderte kommen infolge ihrer Vergiftung ums Leben. Kohlenmonoxyd bindet das Hämoglobin im Blut und wirkt sich somit negativ auf die Sauerstoffsättigung im menschlichen Körper aus. Bei entsprechend hoher Konzentration führt eine Kohlenmonoxyd-Vergiftung innerhalb von wenigen Minuten zum Tod. Kohlenmonoxyd entsteht durch die unvollständige Verbrennung von Holz, Holzkohle, Kohle, Heizöl, Paraffin, Benzin, Erdgas, Propan, Butan usw.

Nachfolgend einige Beispiele für mögliche Entstehungsquellen von hohen CO-Konzentrationen:
Laufende Motoren in Garagen
Gasgeräte
Öl- und Gasöfen
Tragbare Generatoren Holzöfen
Gas- oder Kerosinheizöfen
Grillgeräte
Verstopfte Heizkamine
Offene Holz- oder Gasflammen
Heizkessel

SYMPTOME EINER CO-VERGIFTUNG

Die folgenden Symptome lassen auf eine mögliche CO-Vergiftung schließen (ppm = parts per million/ 1:1000.000):

35ppm	Höchste Konzentration, der eine gesunde erwachsene Personen über eine Dauer von 8 Stunden kontinuierlich ausgesetzt sein darf.
200ppm	Leichter Kopfschmerz, Unwohlsein, Benommenheit, Atemprobleme innerhalb von 2-3 Stunden.
400ppm	Kopfschmerz im Bereich des Frontallappens innerhalb von 1-2 Stunden, lebensbedrohlich nach 3 Stunden.
800ppm	Benommenheit, Atemprobleme und Krämpfe innerhalb von 45 Minuten. Bewusstlosigkeit innerhalb von 2 Stunden. Eintritt des Todes innerhalb von 3 Stunden.
1600ppm	Kopfschmerz, Benommenheit und Atemprobleme innerhalb von 20 Minuten. Eintritt des Todes innerhalb von 1 Stunde.
6400ppm	Kopfschmerz, Benommenheit und Atemprobleme innerhalb von 1-2 Minuten.

Achtung: Das Gerät ist nicht geeignet, Vergiftungserscheinungen vorzubeugen! Achten Sie stets persönlich auf mögliche Symptome einer CO-Vergiftung.

PLATZIERUNG DES CO-MELDERS

Der CO-Melder erkennt erhöhte CO-Konzentrationen, wie sie bei der unvollständigen Verbrennung von Brennstoffen in Öfen, offenen Feuerstätten und Verbrennungsmotoren entstehen können. In eingeschossigen Gebäuden sollten für einen minimalen Schutz alle Schlafräume oder der angrenzende Flurbereich mit CO-Meldern ausgestattet werden. Installieren Sie die Melder so nahe wie möglich an den Schlafräumen und stellen Sie sicher, dass der Warnton zuverlässig hörbar ist. In mehrgeschossigen Gebäuden muss mindestens ein CO-Melder pro Geschoss installiert werden.
HINWEIS: Für maximale Sicherheit sollte ein Melder in oder in unmittelbarer Nähe zu Räumen installiert werden, in denen sich Feuerstätten oder mit Brennstoff betriebene Heizgeräte oder Öfen, Grillgeräte usw. befinden.
VORSICHT: Das Gerät schlägt bei erhöhten CO-Konzentrationen im unmittelbaren Sensorbereich an. Beachten Sie, dass auch in anderen Bereichen eine erhöhte CO-Konzentration vorliegen kann.
Achtung: CO-Melder ersetzen in keinem Falle Rauch- oder andere Gasmelder.

POSITIONIERUNG DES CO-MELDERS

Kohlenmonoxyd (CO) hat in etwa die Dichte warmer Luft. CO-Melder sollten daher zur Sicherstellung höchster Zuverlässigkeit wie folgt positioniert werden: In Räumen, in denen sich Feuerstätten oder mit Brennstoff betriebene Geräte befinden, mischt sich Kohlenmonoxyd mit der aufsteigenden Warmluft. Installieren Sie den COMelder alternativ an einer Wand. Halten Sie hierbei 15 - 80 cm Abstand zur Decke und zur Oberkante von Tür- und Fensterrahmen. Halten Sie in horizontaler Richtung 1-3 Meter Abstand von der möglichen Kohlenmonoxydquelle. In Räumen, in denen Personen für längere Zeit schlafen oder anwesend sind (Schlaf- und Aufenthaltsräumen) sind die CO-Melder auf Atemhöhe zu installieren. Weitere Informationen und Beispiele finden Sie auf unserer Homepage www.smartwares.eu.

Für die Nutzung ungeeignet sind folgende Bereiche:
- Bereiche, in denen die Umgebungstemperatur auf unter -10°C fallen bzw. über 40°C steigen kann.
- Bereiche, in denen aufgrund hoher Staub-, Schmutz- oder Sprühnebelbelastung mit starker Verschmut zung und einem Ausfall des Sensors zu rechnen ist.
- Hinter Vorhängen oder Möbelstücken.
- Im Bereich von Warmluftströmen aus Öfen, Klimaanlagen oder Lüftern.
- Im Außenbereich.
- Direkt oberhalb von Spülbecken oder Küchen herden.

VORSICHT: Der CO-Melder ist ausschließlich für die Nutzung im Innenbereich konzipiert. Keinem Regen und keiner Feuchtigkeit aussetzen. Ein zuverlässiger Schutz ist nur mit funktionierenden Batterien gewährleistet. Öffnen Sie das Gerät nicht und vermeiden Sie starke Erschütterungen. Es besteht die Gefahr von Fehlfunktionen und Stromschlag.
- Im Außenbereich.
- Direkt oberhalb von Spülbecken oder Küchen herden.

MONTAGE DES CO-MELDERS (1)

Der CO-Melder arbeitet ausschließlich batteriebetrieben. Es ist keine weitere Verkabelung notwendig. Stellen Sie sicher dass der Warnton insbesondere in Schlafbereichen zuverlässig hörbar ist. Installieren Sie gegebenenfalls mehrere Geräte.

Wandmontage:
- Achten Sie bei der Installation insbesondere auf elektrische Unterputzleitungen oder Rohre im Bereich der Montagebohrungen.
- Bohren Sie ein Loch mit 5 mm Durchmesser und setzen Sie die Dübel ein. - Schrauben Sie die mitgelieferten Schrauben soweit ein, dass der Schraubenkopf jeweils 5 mm aus der Wand ragt.
- Schrauben Sie die mitgelieferten Schrauben soweit ein, dass der Schraubenkopf jeweils 5 mm aus der Wand ragt. Schrauben Sie die Montagehalterung fest. Nicht zu stark anziehen.
- Entfernen Sie die Plastikversiegelung von den Batterien und setzen Sie sie in das Batteriefach ein. Achten Sie darauf, die Batterien gemäß der Polaritätskennzeichnung (+ oder -) im Batteriefach einzusetzen. Bei korrekter Installation gibt der Melder einen kurzen Piepton ab. Befestigen Sie den Melder auf der Montageplatte.

Der CO-Melder wird automatisch beim Kontakt mit dem Schraubenkopf aktiviert.
Prüfen Sie, ob der CO-Alarm korrekt funktioniert, indem Sie den Testknopf des Melder 2 Sekunden lang drücken. Das Gerät gibt 4 Pieptöne ab, und die rote LED blinkt gleichzeitig.

BEDIENUNG DES CO-MELDERS (2)

Normalbetrieb
Solange keine erhöhte CO-Konzentration feststellbar ist, blinkt die grüne Betriebsanzeige-LED alle 45 Sekunden. Gleichzeitig Signalisiert dies, dass der Melder eingeschaltet und aktiviert ist.
Fehleranzeige
Wenn das Gerät zweimal alle 10 Sekunden piept und die gelbe LED „Fault" blinkt, funktioniert der CO-Alarm nicht korrekt. Auf dem LCD-Display wird „Err" angezeigt. In diesem Status erkennt der CO-Melder keine erhöhte CO-Konzentration und der überwachte Bereich ist ungeschützt. Setzen Sie sich in diesem Fall zur Klärung mit Smartwares in Verbindung.
Alarmstatus
Wenn das Gerät gefährliche CO-Werte feststellt, löst es einen Alarm aus 4 Pieptönen gefolgt von 5 Sekunden Stille aus und die rote LED „Alarm" blinkt.
Der Alarm steht an, bis die CO-Konzentration wieder auf ein unbedenkliches Niveau gefallen ist. Sobald die CO-Konzentration wieder auf ein unbedenkliches Niveau gefallen ist, wechselt das Gerät automatisch zurück in den Standby-Betrieb.

CO-NIVEAU (PPM)	REAKTIONSZEIT (MIN)
30 ppm	> 120 Min.
50 ppm	60-90 Min.
100 ppm	10-40 Min.
300 ppm	< 3 Min.

Rückkehr in den Normalbetrieb
Sobald sich die CO-Konzentration wieder unterhalb eines kritischen Niveaus bewegt und das Gerät zurückgesetzt ist, arbeitet der COMelder wieder im Normalbetrieb. Die grüne LED „Power" blinkt kontinuierlich etwa zweimal pro Minute.
Geringe Batteriespannung / Ablauf der maximalen Nutzungsdauer
Wenn die Batterie leer ist, piept der Alarm einmal alle 45 Sekunden und die grüne LED „Power" blinkt gleichzeitig bis zu 7 Tage lang. Die Batterie im Gerät muss dann möglichst umgehend ausgetauscht werden. Wenn Ihr CO-Melder ersetzt werden muss, piept das Gerät zweimal und die rote LED „Alarm" und die gelbe LED „Fault" blinken zweimal. Das Gerät muss daraufhin möglichst umgehend durch einen neuen CO-Melder ersetzt werden.

FUNKTION DES CO-MELDERS TESTEN

Sie sollten Ihren CO-Melder einmal monatlich testen, um sicherzugehen, das er korrekt funktioniert, indem Sie den Testknopf auf der Vorderseite des Melders für 2 Sekunden drücken. Der Melder gibt 4 Pieptöne ab, und die rote LED blinkt gleichzeitig.

WARTUNG DES CO-MELDERS

Zur Sicherstellung der einwandfreien und zuverlässigen Funktion muss der CO-Melder regelmäßig gewartet werden. Wir empfehlen hierzu folgende Wartungsarbeiten:
- Führen Sie einmal monatlich einen Funktionstest durch.
- Reinigen Sie den CO-Melder regelmäßig, um übermäßige Staubablagerungen zu vermeiden. Saugen Sie den Melder einmal im Monat mit einem Staubsauger ab. Benutzen Sie hierzu einen geeigneten Bürstenaufsatz. Reinigen Sie insbesondere die vorderen und seitlichen Lüftungsschlitze Melders.
- Benutzen Sie keinesfalls Lösungsmittel zum Reinigen des Melders. Wischen Sie das Gerät lediglich mit einem feuchten Tuch ab.
- Tragen Sie keinesfalls Farbe auf den Melder auf.

ACHTUNG:
Vor Abbeiz- oder Schleifarbeiten an Holzböden, vor Anstreich- oder Tapezierarbeiten oder vor Arbeiten, bei denen große Mengen an Klebstoff oder Aerosolen eingesetzt werden, sollten alle CO-Melder in unmittelbarer Nähe abgebaut werden. Es besteht die Gefahr von Schäden am Sensor. Die folgenden Substanzen können in erhöhter Konzentration Schäden am Gerät verursachen und somit letztlich Fehlalarme auslösen: Methan, Propan, Isopropanol, Butan, Ethylen, Ethanol, Alkohol, Isopropyl-Alkohol, Benzol, Toluol, Ethylacetat, Wasserstoff, Schwefelwasserstoff und Schwefeldioxyd. Weiterhin können Sprays auf Aerosolbasis, alkoholhaltige Produkte, Farbe, Lösungsmittel, Klebstoffe, Haarspray, Aftershave, Parfume und verschiedene Reinigungsmittel Schäden am Gerät verursachen.

VERHALTEN IM ALARMFALL

Wenn der CO-Melder anschlägt:
Begeben Sie sich sofort ins Freie oder öffnen Sie sofort alle Türen und Fenster, um den betroffenen Bereich zu lüften. Schalten Sie - sofern möglich - alle Feuerstätten oder mit Brennstoff betriebene Geräte ab. Evakuieren Sie das Gebäude bzw. bleiben Sie solange an geöffneten Fenstern/Türen stehen, bis Rettungskräfte vor Ort eintreffen, die Räumlichkeiten ausreichend gelüftet wurden und der CO-Melder wieder im Normalbetrieb arbeitet. Betroffene Personen, DE Bedienungsanleitung 12 die über Kopfschmerz, Benommenheit, Atemnot oder ähnliche Symptome klagen, sind umgehend medizinisch in geeigneter Weise zu versorgen. Lassen Sie die Räumlichkeiten vor der erneuten Nutzung durch einen Fachmann inspizieren. Die erneute Nutzung ist erst dann zulässig, wenn die Alarmursache lokalisiert und behoben ist. Dieses Produkt ist nicht für die Nutzung in Wohn- oder Camping- Fahrzeugen geeignet. Beauftragen Sie einen Fachmann mit der Installation des Melders. Das Gerät wurde zum Schutz von Personen bei erhöhten CO-Konzentrationen entwickelt. Das Gerät ist nicht geeignet, Personen mit speziellen medizinischen Indikationen besonders zu schützen. Konsultieren Sie ggf. einen Arzt. Die Installation von CO-Meldern entbindet den Nutzer in keinem Fall von seiner Sorgfaltspflicht bei der Installation und Wartung seiner Feuerstätten oder seiner mit Brennstoff betriebenen Geräte, einschließlich aller Lüftungs- und Abluftsysteme.

TECHNISCHE DATEN
- Spannungsversorgung Lithium-Ionen-Batterie DC 3V: EVE CR17335
- Sensor Elektrochemischer Sensor
- Erfasstes Gas Kohlenmonoxyd (CO)
- Lebensdauer Sensor 7 Jahre
- Auslösekriterien 30 ppm (nach 120 Min.)
  50 ppm (zwischen 60-90 Min.)
  100 ppm (zwischen 10-40 Min.)
  300 ppm (innerhalb von 3 Min.)
- Betriebstemperatur 0°C~45°C (Lagerung: -20°C~50°C ± 2°C)
- Umgebungsfeuchtigkeit 0%~90% RH (Lagerung: 0%~70% RH)
- Lautstärke Warnton >85 Dezibel in 1 Meter Abstand
- Batterielebensdauer 1 Jahre

: Nur für den Einsatz im Innenbereich.
: Lesen Sie die Anleitung vor dem Gebrauch vollständig durch. Heben Sie die Anleitung zum späteren Nachschlage und zu Wartungszwecken auf.

Bedingung	LED	Ton
Normalbetrieb	Grüne LED blinkt alle 45 Sekunden	Ohne
Test	Rote LED blinkt schnell	4 Warntöne, 5 Sekunden Pause
Alarm	Rote LED blinkt schnell	4 Warntöne, 5 Sekunden Pause
Fehlfunktion	Gelbe LED blinkt	2 Pieptöne alle 10 Sekunden
Batterie schwach	Grüne LED blinkt alle 45 Sekunden	1 Piepton alle 45 Sekunden
Nutzungsende	Rote und gelbe LED blinken zweimal	2 Pieptöne

FR

INFORMATIONS GÉNÉRALES

Nous vous remercions pour votre achat de ce détecteur de monoxyde de carbo ne Smartwares ! Veuillez lire attentive ment ces instructions avant d'utiliser le détecteur de monoxyde de carbone. Conservez ces informations à un endroit facilement accessible et sécurisé pour son usage ultérieur et pour la maintenance. Pour toutes vos questions ou s'il vous faut des informations additionnelles sur le détecteur de monoxyde de carbone ou la manière d'éviter tout empoisonnement au monoxyde de carbone, veuillez visiter notre site Web www.smartwares.eu.

- **Marque /numéro de modèle:** RM370
- **Description:** Alarme de monoxyde de carbone alimentée par batterie avec un capteur Figaro électrochimique d'une durée de vie de 7 ans. Cet appareil contient 3 piles alcalines DC AA 1.5VDC LR6 d'une durée de vie d'1 an et est fourni avec une prise murale et une vis.
- **Fonction :** Détecteur de monoxyde de carbone censé alerter les personnes proches d'une fuite de monoxyde de carbone pour leur donner le temps de réagir correctement au danger.
- **Portée d'application :** Détecteur de monoxyde de carbone pour les immeubles à caractère résidentiel.

IMPORTANT:
- **Attention:** Ce détecteur est censé détecter le monoxyde de carbone mais ne peut pas emp cher une fuite !
- **Attention:** Le détecteur de monoxyde de carb ne ne peut pas être peint ou couvert au risque d'une perte de fonctionnalité.
- **Avertissement:** Un détecteur de monoxyde de carbone doit être remplacé au plus tard 7 ans après son activation initiale. Renseignez la date d'activation sur l'étiquette de caractéristiques du produit et notez la date de remplacement dans votrecalendrier ou inscrivez-vous gratuitement sur smartreminder.eu.

LE MONOXYDE DE CARBONE: C'EST QUOI

Le monoxyde de carbone (CO) est un poison insidieux qui est diffusé par le brûlage des carburants et combustibles. C'est un gaz incolore, inodore, insipide et très difficile à détecter par les sens humains. Le CO tue des centaines de personnes chaque année et en blesse bien plus encore. Il se lie à l'hémoglobine dans le sang et réduit le niveau d'oxygène circulant dans le sang. À haute concentration, le CO tue en quelques minutes. Le CO est produit par la combustion incomplète de combustibles et carburants notamment : bois, charbon de bois, huile lampante, paraffine, essence, gaz naturel, propane, butane, etc.

Exemples de sources de CO:
Moteur en marche dans un garage
Appareils au gaz
Chaudière à huile ou au gaz
Groupes électrogènes portables
Poêles à bois
Chauffage au gaz ou au kérosène
Barbecues
Cheminées bouchées
Foyer au bois et au gaz
Chaudière de chauffage

SYMPTÔMES D'EMPOISONNEMENT AU CO

Les symptômes suivants peuvent être liés à un empoisonnement au CO (ppm = parties par million/ 1:1 000 000) :

35 ppm	Concentration maximum autorisée pour l'exposition continue d'adultes en bonne santé pendant une période de 8 heures.
200 ppm	Légers maux de tête, fatigue, vertige, nausée après 2-3 heures.
400 ppm	Maux de tête frontaux dans les 1-2 heures, mortelles après 3 heures.
800 ppm	Vertige, nausée et convulsions dans les 45 minutes. Inconscience dans les 2 heures. Décès dans les 3 heures.
1600 ppm	Maux de tête, vertige et nausée dans les 20 minutes. Décès en 1 heure.
6400 ppm	Maux de tête, vertige

Avertissement : L'appareil ne peut pas empêcher les effets chroniques d'une exposition au CO. Faites systématiquement attention aux symptômes de l'empoisonnement au monoxyde de carbone.

EMPLACEMENT DU DÉTECTEUR DE CO

Le détecteur de monoxyde de carbone est conçu pour détecter les fumées de CO toxiques provenant d'une combustion incomplète, ainsi celles émises par les appareils, foyers, chaudières et évacuations automatiques. Si votre maison comporte un seul étage, vous devriez installer un détecteur, comme protection minimum, dans les chambres ou dans le hall des zones de couchage. Placez-le aussi près que possible des zones de couchage et assurez-vous que le détecteur est audible lorsque les chambres sont occupées. Pour une maison à plusieurs étages, installez au moins un détecteur, pour une protection minimum, sur chaque niveau.
ATTENTION : Ce détecteur indique uniquement la présence de monoxyde de carbone gazeux au niveau du capteur. Le monoxyde de carbone gazeux peut aussi être présent ailleurs.
Avertissement : Un détecteur de monoxyde de carbone ne sert pas à remplacer un détecteur de gaz ou de fumée.

POSITIONNEMENT DU DÉTECTEUR DE CO

Le monoxyde de carbone (CO) présente une densité similaire à celle de l'air chaud. Pour maximiser son efficacité d'usage, le détecteur devrait être installé comme suit : Dans les pièces comportant un appareil à combustion, le CO se mêle à l'air chaud et s'élève. Placez le détecteur de CO au mur, à 15 – 80cm sous le plafond mais au-dessus du haut de toute porte ou fenêtre à une distance horizontale de 1-3 mètres de la source possible de CO. Dans les pièces où des personnes peuvent dormir ou être présentes pendant une période prolongée (chambres, salon), placez le détecteur de CO à hauteur de respiration. Pour en savoir plus et obtenir des exemples, consultez le site www.smartwares.eu.

Les zones à éviter incluent les suivantes:
- Situations où la température peut chuter sous -10°C ou s'élever au-delà de 40°C
- Toute zone présentant des niveaux élevés de poussière, saleté ou émissions graisseuses susceptibles de contaminer ou d'obstruer le capteur.
- Derrière des rideaux ou meubles.
- Dans le passage d'une évacuation d'air de foyer climatisation ou d'un ventilateur de plafond.
- Hors du bâtiment.
- Directement au-dessus d'un évier ou d'une cuisinière.

ATTENTION : Ce détecteur de monoxyde de carbone est conçu uniquement pour un usage à l'intérieur. N'exposez pas à la pluie ou l'humidité. Il ne protège pas contre les risques d'empoisonnement au monoxyde de carbone si la pile est épuisée. N'ouvrez et n'altérez pas le détecteur au risque d'entraîner un dysfonctionnement ou une décharge électrique.

INSTALLATION DU DÉTECTEUR DE CO (1)

Ce détecteur de CO est alimenté par une pile et ne nécessite aucun câblage additionnel. Assurez-vous que le détecteur est audible depuis toutes les zones de couchage ou placez-en plusieurs.

Installation de montage mural :
- Après avoir défini l'emplacement de montage, assurez-vous de l'absence de câblage électrique et de tuyauterie dans la zone adjacente à la surface de montage.
- Marquez l'emplacement de l'orifice de montage, percez un orifice de ø 5mm dans la position marquée et insérez la cheville. - Insérez la vis fournie jusqu'à ce que sa tête soit à 5mm du mur.
- Insérez la vis fournie jusqu'à ce que sa tête soit à 5mm du mur. Visser le support de montage, ne pas trop serrer.
- Retirez le joint en plastique des piles et insérez-les dans le compartiment des piles. Veillez à ce que les piles soient installées conformément aux repères de polarité (+ ou -) à l'intérieur du compartiment des piles. Si elle est correctement installée, l'alarme émet un bip

S **RM370**

NL Koolmonoxide detector / Gebruiksaanwijzing
ES Detector de monóxido de carbono / Instrucciones de uso
IT Rilevatore di monossido di carbonio / Manuale

1275b/01

Conform with
EN50291-1:2010+A1:2012

smartwares Europe
Jules Verneweg 87
5015 BH Tilburg
The Netherlands
www.smartwares.eu

NL : 088 5940501 Lokaal tarief
BE : 078 481094(NL) Lokaal tarief
BE : 078 481540(FR) Tarif local
FR : 0825 560 650 18ct/min
DE : +49 (0) 1805 010762
14Ct./Min. dt. Festnetz,
Mobil max. 42Ct./Min
UK: +44 (0) 345 230 1231
ES : +34 938427589
CUSTOMER SERVICE

DECLARATION OF PERFORMANCE - DoC
www.smartwares.eu/doc and follow the instructions.

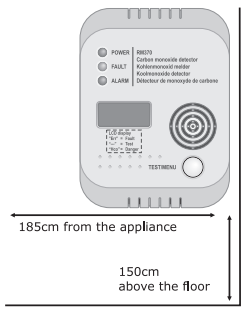

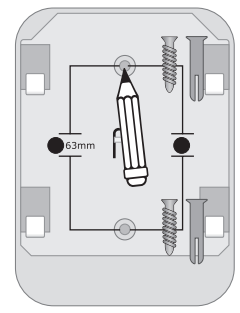

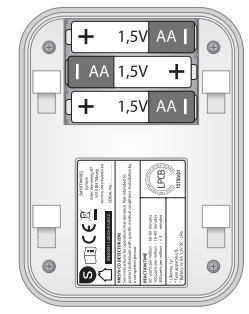

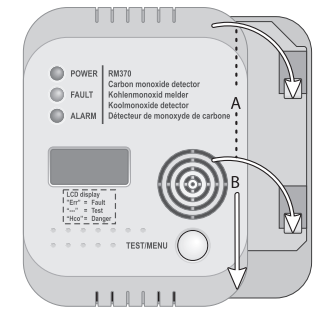

NL

ALGEMENE INFORMATIE
Hartelijk dank voor uw aankoop van deze Smartwares koolstofmonoxide melder! Lees voordat u de koolstofmonoxidemelder gaat gebruiken deze instructies zorgvuldig. Bewaar deze informatie op een veilige en goed bereikbare plaats voor toekomstig gebruik en het uitvoeren van onderhoudswerkzaamheden. Breng in geval van vragen of voor aanvullende informatie over uw koolstofmonoxidemelder of het voorkomen van een koolstofmonoxidevergiftiging een bezoek aan onze website www.smartwares.eu.

- **Fabricage/modelnummer:** RM370
- **Beschrijving:** Koolmonoxidemelder met batterijvoeding, voorzien van een elektrochemische Figaro-sensor. Levensduur: 7 jaar. Dit apparaat bevat 3 x DC AA/1,5 V DC LR6-alkalinebatterijen (4,5 V in totaal) met een levensduur van 1 jaar en wordt geleverd met een muurplug en schroef.
- **Werking:** Koolstofmonoxidemelder bedoeld voor het waarschuwen van personen in geval van koolmonoxide lekkage en hen de tijd geeft correct op het gevaar te reageren.
- **Toepassingsgebied:** Koolstofmonoxidemelder voor gebouwen met een woonfunctie.

BELANGRIJK:
- **Voorzichtig:** De melder is bedoeld voor het detecteren van koolmonoxide; de melder kan dus niet een lekkage voorkomen!
- **Voorzichtig:** De koolstofmonoxidemelder mag niet worden overgeschilderd of bedekt. Dit kan de werking verminderen.
- **Waarschuwing:** Vervang de koolstofmonoxide melder uiterlijk 7 jaar na de eerste activering. Vul de activeringsdatum op de typeplaat op het product in en noteer de vervangingsdatum in uw agenda. U kunt het apparaat ook gratis op smartreminder.eu registreren.

WAT IS KOOLSTOFMONOXIDE
Koolstofmonoxide(CO) is een verraderlijk gif dat vrijkomt bij de verbranding van brandstoffen. Het is een kleurloos, reukloos en smaakloos gas en dat maakt het moeilijk waarneembaar met menselijke zintuigen. Jaarlijks worden honderden mensen door CO gedood en nog veel meer mensen raken hierdoor gewond. De CO bindt de hemoglobine in het bloed en vermindert de zuurstofcirculatie in het lichaam. In hoge concentraties kan CO binnen enkele minuten dodelijk zijn. CO wordt geproduceerd door onvolledige verbranding van brandstoffen zoals hout, houtskool, kolen, stookolie, paraffine, benzine, aardgas, propaan, butaan, enz.
Voorbeelden van CObronnen:
Een in een garage lopende motor
Gastoestellen
Olie- en gasgestookte ovens
Draagbare generatoren
Houtovens
Gas- of petroleumverwarmers
Barbecues
Verstopte schoorstenen
Met hout of gas gestookte haarden
Verwarmingsboiler

SYMPTOMEN VAN CO-VERGIFTIGING
De volgende symptomen kunnen bij CO-vergiftiging optreden (ppm = parts per million/1:1000.000):

35 ppm	De maximum toegestane concentratie voor constante blootstelling voor gezon de volwassenen in een periode van 8 uur.
200 ppm	Lichte hoofdpijn, vermoeidheid, duizeligheid, misselijkheid na 2-3 uur.
400 ppm	Hoofdpijn aan de voorzijde van het hoofd binnen 1-2 uur, levensbedrei gend na 3 uur.
800 ppm	Duizeligheid, misselijkheid en stuiptrek kingen binnen 45 minuten. Bewuste loosheid binnen 2 uur. Dood binnen 3 uur.
1600 ppm	Hoofdpijn, duizeligheid en misselijkheid binnen 20 minuten. Dood binnen 1 uur.
6400 ppm	Hoofdpijn, duizeligheid en misselijkheid binnen 1-2 minuten.

Waarschuwing: het apparaat zal de chronische effecten van blootstelling aan CO mogelijk niet voorkomen. Let daarom altijd op de symptomen van koolstofmonoxidevergiftiging.

LOCATIE VOOR DE CO-MELDER
De koolstofmonoxidemelder is bedoeld voor het detecteren van de giftige CO-dampen die ontstaan bij onvolledige verbranding, zoals deze worden uitgestoten door toestellen, ovens, open haarden en uitlaten van auto's. Als uw huis uit één verdieping bestaat, dient u voor minimale beveiliging een melder in de slaapkamers of in de gang waar de slaapkamers aan liggen te plaatsen. Plaats de melder zo dicht mogelijk bij de slaapkamers en controleer of het alarm voor in de slaapkamers aanwezige mensen hoorbaar is. Een huis met meerdere verdiepingen vereist voor minimale beveiliging minstens
één melder per verdieping.
LET OP: Plaats voor maximale beveiliging
een melder in of in de buurt van iedere kamer met een brandstof verbrandend toestel, zoals gashaarden, centrale verwarmingsboilers, kamerverwarmers, waterverwarmers, kooktoestellen, grills, enz.
VOORZICHTIG: Deze melder geeft uitsluitend de aanwezigheid van koolstofmonoxidegas bij de sensor aan. Koolstofmonoxidegas kan in
andere ruimtes aanwezig zijn.
Waarschuwing: een koolstofmonoxidemelder is niet bedoeld ter vervanging van een rook- of gasmelder.

DE CO-MELDER PLAATSEN
Koolstofmonoxide (CO) heeft dezelfde dichtheid als warme lucht en om optimaal gebruik van de melder te verzekeren, moet deze als volgt worden geïnstalleerd: In ruimtes met een brandstof verbrandend toestel zal de CO zich met de warme lucht vermengen en opstijgen. Plaats de CO-melder aan de muur, 15–80 cm onder het plafond maar boven de bovenzijde van eventuele deuren of ramen op
een horizontale afstand van 1-3 meter van de mogelijke CO-bron. Plaats in ruimtes waar mensen kunnen slapen of voor een langere tijd aanwezig kunnen zijn (slaapkamers, woonkamer) de CO-melder op ademhalingshoogte. Zie voor aanvullende informatie en voorbeelden www.smartwares.eu.
De volgende ruimtes dienen te worden vermeden:
- Situaties waar de temperatuur lager kan worden dan -10°C of hoger dan 40°C
- Ruimtes waar de sensor door veel stof, vuil of vettigheid verontreinigd of verstopt kan raken.
- Achter gordijnen of meubels.
- In de luchtstroom afkomstig van een ventilatie opening van een oven/airconditioning of een plafondventilator.
- Buiten het gebouw.
- Direct boven een gootsteen of kooktoestel.

VOORZICHTIG: Deze koolstofmonoxidemelder is uitsluitend bedoeld voor gebruik binnenshuis. Niet blootstellen aan regen of vocht. Als de batterij leeg is, zal de melder geen beveiliging tegen het risico van koolstofmonoxidevergiftiging bieden. Open de melder niet en knoei hier niet mee, want dit kan leiden tot slechte werking en een kans op een elektrische schok. Gebruiksaanwijzing 5

DE CO-MELDER INSTALLEREN (1)
Deze CO-melder wordt gevoed door een batterij en vereist geen aanvullende bedrading. Controleer of de melder vanuit alle slaapkamers hoorbaar is of plaats meerdere melders.
Montage aan de muur:
- Controleer na vaststelling van de bevestiging plaats of geen elektrische bedrading of leidin werk in het naast het montageoppervlak gelegen gebied aanwezig is.
- Markeer de plaats van het montagegat, boor een gat van ø 5 mm op de gemarkeerde positie en plaats de muurplug. - Draai de bijgeleverde schroef in tot een ruimte van 5 mm tussen de schroefkop en de muur aanwezig is.
- Draai de bijgeleverde schroef in tot een ruimte van 5 mm tussen de schroefkop en de muur aanwezig is. Schroef de montagebeugel vast, maar draai de schroef niet te vast aan.
- Verwijder het plastic van de batterijen en plaats de batterijen in het batterijvak. Zorg dat u de batterijen plaatst volgens de polariteits-aanduidingen (+ of -) in het batterijvak. Als de melder correct is geïnstalleerd, hoort u een kort piepje. Bevestig de melder op de montageplaat.

Deze CO-melder wordt bij het voor de eerste keer op de schroef plaatsen automatisch geactiveerd.
Test of de koolmonoxidemelder goed werkt door de testknop aan de voorkant 2 seconden ingedrukt te houden. Er klinken 4 piepjes en tegelijkertijd knippert het rode led-lampje.

DE CO-MELDER BEDIENEN (2)
Normale werking
Indien geen koolstofmonoxide aanwezig is, knippert de groene "Voeding" LED-indicator iedere 45 seconden om aan te geven dat de melder is ingeschakeld en werkt.
Foutindicator
Als het apparaat om de 10 seconden 2 keer piept en het gele led-lampje 'Fault' knippert, werkt de koolmonoxidemelder niet correct. Op het lcd-display wordt 'Err' weergegeven. De COmelder detecteert geen CO en u wordt niet beschermd. Neem contact op met Smartwares voor ondersteuning.
Alarmsituatie
Wanneer het apparaat een gevaarlijk koolmonoxidegehalte detecteert, klinkt er een alarmsignaal dat bestaat uit 4 piepjes, gevolgd door 5 seconden stilte. Tevens knippert het rode led-lampje 'Alarm'. Dit houdt aan zolang een gevaarlijk CO-niveau aanwezig is. Als het CO-niveau naar een normale waarde terugkeert, stopt het apparaat met piepen en keert het automatisch naar de stand-bymodus terug.

CO-NIVEAU (PPM)	REACTIETIJD (MIN)
30 ppm	> 120 min.
50 ppm	60-90 min.
100 ppm	10-40 min.
300 ppm	< 3 min.

Naar normale werking terugkeren
Als het koolstofmonoxidegas zich verspreidt en het apparaat is gereset, stopt het alarmsignaal. Het groene led-lampje 'Power' blijft ongeveer twee keer per minuut knipperen.
Waarschuwingssignaal voor batterij bijna leeg/ einde levensduur
Wanneer de batterijen leeg zijn, piept de melder elke 45 seconden 1 keer. Tevens knippert het groene led-lampje 'Power' 7 dagen lang. De batterijen in het apparaat moeten zo snel mogelijk worden vervangen. Als de koolmonoxidemelder moet worden vervangen, klinken er 2 piepjes en knipperen het rode led-lampje 'Alarm' en het gele led-lampje 'Fault' 2 keer. Het apparaat moet zo snel mogelijk worden vervangen door een nieuwe koolmonoxidemelder.

DE CO-MELDER TESTEN
Het is raadzaam om de koolmonoxidemelder één keer per maand te testen. Zo weet u zeker dat de melder correct werkt. U doet dit door de testknop aan de voorkant van de melder 2 seconden ingedrukt te houden. Er klinken 4 piepjes en tegelijkertijd knippert het rode led-lampje.

DE CO-MELDER ONDERHOUDEN
Indien naar behoren onderhouden, zal de melder u voor mogelijk gevaarlijke CO-concentraties in uw huis waarschuwen. Om de melder in een goede werkende staat te houden, wordt het volgende aanbevolen:
- Test de melder minimaal maandelijks.
- Reinig de CO-melder regelmatig om opeenhoping van stof te voorkomen. Dit kan maandelijks met behulp van een stofzuiger met opzetborstel. Reinig voorzichtig rondom het rooster aan de voorzijde en de zijkanten.
- Gebruik nooit reinigingsmiddelen voor de melder. Gewoon afnemen met een vochtige doek.
- Schilder de melder niet over.

LET OP:
Verwijder bij het schuren of verwijderen van een houten vloer, schilderen, behangen of bij gebruik van een kleefmiddel of spuitbus de koolstofmonoxidedetector en bewaar deze op een veilige plaats om schade aan de sensor te voorkomen. Hoge concentraties van de volgende stoffen kunnen de sensor beschadigen en dit leidt vaak tot een vals alarm: methaan, propaan, isopropylbutaan, ethyleen, ethanol, alcohol, isopropylalcohol, benzeen, tolueen, ethylacetaat, waterstof, waterstofsulfaat en zwaveldioxide. Ook spuitbussen, alcoholhoudende producten, verf, oplosmiddelen, kleefmiddelen, haarspray, aftershave, parfum en bepaalde reinigingsmiddelen kunnen schade veroorzaken.

WAT MOET U DOEN IN GEVAL VAN EEN ALARM
In het geval dat de CO-melder een alarm genereert: Ga onmiddellijk naar buiten in de frisse lucht of open alle deuren/ ramen om de ruimte te ventileren en de koolstofmonoxide te verspreiden. Schakel indien mogelijk het brandstof verbrandende toestel uit. Verlaat het gebouw en ga niet meer naar binnen. Blijf bij de open deur of het open raam tot de hulpdiensten zijn gearriveerd, het gebouw is gelucht en de melder in de normale stand blijft. Vraag onmiddellijk medische assistentie voor mensen die symptomen vertonen van hoofdpijn, duizeligheid, misselijkheid, enz. Gebruik de toestellen pas weer nadat deze voor een erkende technicus zijn gecontroleerd en het defect is opgespoord en verholpen. Dit product is niet bedoeld voor gebruik in een recreatievoertuig of camper. De melder dient door een deskundige persoon worden geïnstalleerd. Dit toestel is bedoeld ter bescherming van mensen tegen de acute effecten van blootstelling aan koolstofmonoxide. Het zal mensen met specifieke medische problemen niet beschermen. Neem in geval van twijfel contact op met een arts. De installatie van deze CO-melder dient niet te worden gebruikt ter vervanging van correcte installatie, gebruik en onderhoud van brandstof verbrandende toestellen, inclusief correcte ventilatie en uitlaatsystemen.

TECHNISCHE GEGEVENS
- Energiebron 3 VDC lithium-ionbatterij type: EVE CR17335
- Sensortype: elektrochemische sensor
- Type gedetecteerd gas Koolstofmonoxide
- Levensduur van de sensor 7 jaar
- Activering van de melder 30 ppm (na 120 min.)
  50 ppm (tussen 60 en 90 min.)
  100 ppm (tussen 10 en 40 min.)
  300 ppm (binnen 3 min.)
- Bedrijfstemperatuur 0°C~45°C (opslag: -20°C~50°C ± 2°C)
- Vochtigheid van de omgeving 0%~90% RV (opslag: 0%~70% RV)
- Geluidsniveau >85 decibel op 1 meter
- Levensduur batterij 1 jaar

: Uitsluitend voor gebruik binnenshuis.
: Lees voor gebruik de handleiding en bewaar deze zorgvuldig voor toekomstig gebruik en het uitvoeren van onderhoud werkzaamheden.

Status	LED	Geluid
Normale werking	Groede LED knippert iedere 45 seconden	Geen
Testen	Rode LED knippert snel	4 pieptonen gevolgd door 5 seconden stilte
Alarm	Rode LED knippert snel	4 pieptonen gevolgd door 5 seconden stilte
Storing	Gele led-lampje knippert	Elke 10 seconden 2 piepjes
Signaal voor lege batterij	Groene led-lampje knippert om de 45 seconden	Elke 45 seconden 1 piepje
Einde gebruiksduur	Rode en gelde led-lampje knipperen 2 keer	2 piepjes

ES

INFORMACIÓN GENERAL
¡Gracias por comprar esta alarma de monóxido de carbono Smartwares! Lea detenidamente estas instrucciones antes de utilizar la alarma de monóxido de carbono. Conserve esta información en un lugar seguro y fácilmente accesible para su uso posterior y para el mantenimiento. Si tiene alguna pregunta o si busca información adicional sobre la alarma de monóxido de carbono o sobre cómo impedir la intoxicación por monóxido de carbono, visite nuestro sitio web www.smartwares.eu.

- **Marca/número de modelo:** RM370
- **Descripción:** Alarma de monóxido de carbono con alimentación a pilas con un sensor electroquímico Figaro con una vida útil de 7 años. Este aparato contiene 3 pilas alcalinas de tipo AA de 1,5 V CC LR6 (4,5 V CC) con una vida útil de 1 año y se suministra con un taco y un tornillo.
- **Función:** Dispositivo de alarma de monóxido de carbono destinado a alertar a las personas en caso de fuga, para darles tiempo a reaccionar adecuadamente al peligro.
- **Ámbito de aplicación:** Alarma de monóxido de carbono para edificios con función residencial.

IMPORTANTE:
- **Atención:** La alarma se ha diseñado para detectar monóxido de carbono; ¡no puede evitar una fuga!
- **Atención:** La alarma de monóxido de carbono no puede pintarse o cubrirse ya que esto puede provocar pérdida de funcionalidad.
- **Advertencia:** La alarma de monóxido de carbono debe sustituirse a más tardar 7 años después de la activación inicial. Rellene la fecha de activación en la etiqueta de características del producto y marque la fecha de sustitución en su calendario o regístrese gratuit mente en smartreminder.eu.

QUÉ ES EL MONÓXIDO DE CARBONO
El monóxido de carbono (CO) es un gas venenoso que se libera cuando se queman combustibles. Es un gas incoloro, inodoro e insípido y, por tanto, muy difícil de detectar con los sentidos humanos. El CO mata a cientos de personas cada año e intoxica a muchas más. Se liga a la hemoglobina de la sangre y reduce la cantidad de oxígeno que circula por el cuerpo. En altas concentraciones, el CO puede matar en cuestión de minutos. El CO se produce por la combustión incompleta de combustibles como la madera, el carbón vegetal y mineral, el combustible para calefacción, la parafina, la gasolina, el gas natural, el propano, el butano, etc.
Ejemplos de fuentes de CO:
Motor en marcha en un garaje
Aparatos de gas
Hornos de aceite y gas
Generadores portátiles
Estufas de madera
Calentadores de gas o queroseno
Barbacoas Conductos de chimenea atascados
Chimeneas de madera y gas Caldera de calefacción

SÍNTOMAS DE INTOXICACIÓN POR CO
Los siguientes síntomas pueden estar relacionados con la intoxicación por CO (ppm = partes por millón / 1:1000.000):

35 ppm	La concentración máxima permitida para la exposición continua para adultos sanos en cualquier periodo de 8 horas.
200 ppm	Dolor leve de cabeza, fatiga, mareo, náuseas después de 2-3 horas.
400 ppm	Dolor de cabeza frontal en 1-2 horas, mortal después de 3 horas.
800 ppm	Mareo, náuseas y convulsiones en 45 minutos. Pérdida de conciencia en 2 horas. Muerte en 3 horas.
1600 ppm	Dolor de cabeza, mareo y náuseas en 20 minutos. Muerte en 1 hora.
6400 ppm	Dolor de cabeza, mareo y náuseas en 1-2 minutos.

Advertencia: el aparato no puede prevenir los efectos crónicos de la exposición al CO, preste siempre atención a los síntomas de la intoxicación por monóxido de carbono.

COLOCACIÓN DE LA ALARMA DE CO
La alarma de monóxido de carbono se ha diseñado para detectar las emisiones tóxicas de CO que resultan de una combustión incompleta, como las emitidas por aparatos, hornos, chimeneas y escapes de automóviles. Si su vivienda tiene una sola planta, para una protección mínima debe colocar una alarma en los dormitorios o en el pasillo de las zonas para dormir. Colóquela lo más cerca posible de las zonas para dormir y asegúrese de que la alarma se escuche cuando los dormitorios estén ocupados. Si su vivienda tiene varias plantas, para una protección mínima, al menos una alarma en cada planta.
NOTA: Para obtener la máxima protección, debe instalarse una alarma en el interior o cerca de cada habitación que contenga un aparato de combustión como quemadores de gas, calderas de calefacción central, calefactores, calentadores de agua, cocinas, parrillas, etc.
ATENCIÓN: Esta alarma solo indicará la presencia de gas de monóxido de carbono en el sensor. El gas de monóxido de carbono puede estar presente en otras zonas.
Advertencia: una alarma de monóxido de carbono no funciona como sustituto de un detector de humo o gas.

POSICIONAMIENTO DE LA ALARMA DE CO
El monóxido de carbono (CO) tiene una densidad similar a la del aire caliente y, para garantizar que se haga el uso más eficaz del detector, debe instalarse del siguiente modo: En habitaciones con un aparato de combustión, el CO se mezclará con el aire caliente y se elevará. Coloque la alarma de CO en la pared, entre 15-80 cm por debajo del techo, pero encima de cualquier puerta o ventana a una distancia horizontal de 1-3 metros de la posible fuente de CO. En las habitaciones donde las personas puedan dormir o permanecer durante un periodo de tiempo más largo (dormitorios, salón) coloque la alarma de CO a la altura de respiración. Para obtener más información y ejemplos, consulte www.smartwares.eu.
Deben evitarse las siguientes zonas:
- Lugares donde la temperatura pueda bajar de -10°C o subir de 40°C
- Cualquier zona donde los altos niveles de emisiones polvorientas, sucias o grasas pued contaminar u obstruir el sensor.
- Detrás de cortinas o muebles.
- En el recorrido del aire descargado de la rejilla de ventilación de un horno / sistema de aire acond cionado o de un ventilador de techo.
- Fuera del edificio.
- Directamente encima de un fregadero o cocina.

ATENCIÓN: Esta alarma de monóxido de carbono se ha diseñado para uso exclusivo en interiores. No exponga a la lluvia o la humedad. No protegerá contra el riesgo de intoxicación por monóxido de carbono cuando la pila se haya agotado. No abra ni manipule la alarma, ya que podría producirse un fallo y existe el riesgo de descarga eléctrica.

INSTALACIÓN DE LA ALARMA DE CO (1)
Esta alarma de CO funciona con una pila y no necesita cableado adicional. Asegúrese de que la alarma se escuche desde todas las zonas para dormir o coloque varias alarmas.
Instalación en soporte de pared:
- Una vez determinado el lugar de montaje, asegúrese de que no haya cables eléctricos o tuberías en la zona adyacente a la superficie de montaje.
- Marque la posición del orificio de montaje, taladre un orificio de ø 5 mm en la posición marcada e introduzca el taco. - Inserte el tornillo suministr do hasta que la cabeza del tornillo quede a 5 mm de la pared.
- Inserte el tornillo suministrado hasta que la cabeza del tornillo quede a 5 mm de la pared Atornille el soporte de montaje, pero no apriete demasiado.
- Retire el precinto de plástico de las pilas e introdúzcalas en su compartimento. Asegúrese de insertar las pilas siguiendo las marcas de polaridad (+ o -) indicadas en el compartimento para las pilas. Si las coloca correctamente, la alarma emitirá un breve pitido. Monte la alarma sobre la placa de montaje.

Esta alarma de CO se activará automáticamente la primera vez que se coloque sobre el tornillo.
Pruebe si la alarma de CO funciona correctamente manteniendo pulsado el botón de prueba de la parte delantera de la alarma durante 2 segundos. La unidad emitirá 4 pitidos y el LED rojo parpadeará al mismo tiempo.

FUNCIONAMIENTO DE LA ALARMA DE CO (2)
Funcionamiento normal
Cuando no hay presencia de monóxido de carbono, el LED indicador de "Encendido" verde parpadea cada 45 segundos. Esto es una indicación de que su alarma recibe alimentación y funciona.
Indicador de fallo
Si la unidad emite un pitido breve 2 veces cada 10 segundos y el LED amarillo "Fault" parpadea, la alarma de CO no funciona correctamente. El visor LCD mostrará un símbolo de "Err": La alarma de CO no detectará CO y usted no está protegido. Póngase en contacto con Smartwares para obtener ayuda.
Condición de alarma
Cuando la unidad detecte niveles peligrosos de CO, emitirá una señal de alarma de 4 pitidos seguidos por 5 segundos de silencio junto con el parpadeo del LED rojo "Alarm". Esto continuará mientras exista un nivel peligroso de CO. Si los niveles de CO vuelven a la normalidad, la unidad dejará de pitar y regresará automáticamente al modo de espera.

NIVEL DE CO (PPM)	TIEMPO DE RESPUESTA (MIN)
30 ppm	> 120 min.
50 ppm	60-90 min.
100 ppm	10-40 min.
300 ppm	< 3 min.

Regreso al funcionamiento normal
Cuando el gas de monóxido de carbono se haya dispersado y la unidad se haya restablecido, la señal de alarma se detendrá. El piloto de encendido verde seguirá parpadeando aproximadamente dos veces por minuto.
Señal de pila baja / Advertencia de fin de vida útil
Cuando la pila se agote, la alarma pitará 1 vez cada 45 segundos y el LED verde "Power" parpadeará al mismo tiempo hasta durante 7 días. Es necesario sustituir la pila del aparato lo antes posible. Cuando la alarma de CO tenga que sustituirse, la unidad emitirá 2 pitidos y el indicador LED rojo "Alarm" y el indicador LED amarillo "Fault" parpadearán dos veces. Es necesario sustituir el aparato lo antes posible por otra alarma de CO nueva.

PRUEBAS DE LA ALARMA DE CO
Se recomienda probar la alarma de CO una vez al mes para asegurarse de que funciona correctamente. Para ello, pulse y mantenga pulsado el botón de prueba en la parte delantera de la alarma durante 2 segundos. La alarma emitirá 4 pitidos y el LED rojo parpadeará al mismo tiempo.

MANTENIMIENTO DE LA ALARMA DE CO
La alarma le avisará de concentraciones potencialmente peligrosas de CO en su hogar si se mantiene adecuadamente. Para mantener su alarma en buen estado de funcionamiento, se recomienda:
- Probar la alarma al menos una vez al mes.
- Limpiar la alarma de CO periódicamente para ev tar la acumulación de polvo. Para la limpieza utilice un aspirador con el accesorio de cepillo una vez al mes. Limpie suavemente alrededor de la sección delantera con rejilla y los laterales.
- Nunca utilice soluciones de limpieza en su alarma. Simplemente limpie con un paño húmedo.
- No pinte la alarma

ATENCIÓN:
Al lijar o decapar un suelo de madera, pintar, empapelar o al usar adhesivo o aerosol, debe quitar el detector de monóxido de carbono y guardarlo en un lugar seguro para evitar daños en el sensor. Las altas concentraciones de las siguientes sustancias pueden dañar el sensor, dando lugar con frecuencia a una falsa alarma: metano, propano, isopropilbutano, etileno, etanol, alcohol, alcohol isopropílico, benceno, tolueno, acetato de etilo, hidrógeno, sulfato de hidrógeno y dióxido de azufre. Asimismo pueden provocar daños los aerosoles, productos alcohólicos, pintura, disolventes, adhesivos, laca para el cabello, loción para después del afeitado, perfume y ciertos productos de limpieza.

QUÉ HACER EN CASO DE UNA ALARMA
En caso de que la alarma de CO emita una alarma: Inmediatamente, salga al aire libre o abra todas las puertas/ventanas para ventilar la zona y permitir que el monóxido de carbono se disperse. Cuando sea posible, apague el aparato de combustión. Evacúe el edificio y no vuelva a entrar en el recinto ni se aleje de la puerta/ventana abierta hasta que lleguen los servicios de emergencia, las instalaciones hayan sido ventiladas y la alarma permanezca en su estado normal. Busque asistencia médica de inmediato para cualquier persona con síntomas como dolor de cabeza, somnolencia, náuseas, etc. No vuelva a utilizar los aparatos hasta que un técnico cualificado los haya comprobado y haya localizado y solucionado el fallo. Este producto no se ha diseñado para su utilización en un vehículo recreativo o una casa móvil. La alarma debe ser instalada por una persona competente. Este aparato se ha diseñado para proteger a las personas de los efectos agudos de la exposición al monóxido de carbono. No protegerá totalmente a las personas con afecciones específicas. En caso de duda, consulte con un médico. La instalación de esta alarma de CO no debe utilizarse como sustituto de la instalación, el uso y el mantenimiento adecuados de los aparatos de combustión, incluidos los sistemas de ventilación y escape adecuados.

DATOS TÉCNICOS
- Fuente de alimentación Tipo de pila de iones de litio de 3V CC: EVE CR17335
- Tipo de sensor: sensor electroquímico
- Tipo de gas detectado Monóxido de carbono
- Vida útil del sensor 7 años
- Activación de alarma 30 ppm (tras 120 min.)
  50 ppm (entre 60-90 min.)
  100 ppm (entre 10-40 min.)
  300 ppm (en 3 min.)
- Temperatura de funcionamiento 0°C~45°C (almacenamiento: -20°C~50°C ± 2°C)
- Humedad ambiental 0%~90% HR (almacenamiento: 0%~70% HR)
- Nivel de bocina >85 decibelios a 1 metro
- Duración de pila 1 años

: Solo uso en interior.
: Lea el manual antes del uso y almacene con cuidado para un uso posterior y para el mantenimiento.

Estado	LED	Sonido
Funcionamiento normal	El LED parpadea cada 45 segundos	Ninguno
Prueba	El LED parpadea rápidamente	4 pitidos seguidos de 5 segundos de silencio
Alarma	El LED parpadea rápidamente	4 pitidos seguidos de 5 segundos de silencio
Avería	El LED amarillo parpadea	2 pitidos cada 10 segundos
Señal de batería baja	El LED verde parpadea cada 45 segundos	1 pitido cada 45 segundos
Fin de vida útil	Los LED rojo y amarillo parpadean 2 veces	2 pitidos

IT

INFORMAZIONI GENERALI
Grazie per aver acquistato questo rilevatore di monossido di carbonio Smartwares! Leggere attentamente le presenti istruzioni prima di mettere in funzione il rilevatore di monossido di carbonio. Conservare le istruzioni in un luogo sicuro e accessibile per usi futuri e interventi di manutenzione. Per eventuali domande o per cercare ulteriori informazioni sul rilevatore di monossido di carbonio o sulla prevenzione dell'avvelenamento da monossido di carbonio, visitare il nostro sito Web www. smartwares.eu.

- **Codice produttore/modello:** RM370
- **Descrizione:** Rilevatore di monossido di carbonio a batteria con sensore Figaro elettrochimico e una durata di 7 anni. Il dispositivo contiene 3 batterie alcaline LR6 AA da 1,5 V DC, per un totale di 4,5 V DC con una durata di 1 anno ed è fornito con tassello e vite.
- **Funzione:** Il rilevatore di monossido di carbonio è destinato ad avvisare le persone presenti in caso di esalazioni dovute a un incendio per g rantire il tempo di reagire correttamente al pericolo.
- **Scopo dell'applicazione:** Rilevatore di monoss do di carbonio per edifici residenziali.

IMPORTANTE:
- **Attenzione:** Il rilevatore è progettato per rilevare il monossido di carbonio, non è in grado di prevenire le esalazioni!
- **Attenzione:** Il rilevatore di monossido di carb nio non può essere verniciato o coperto in qua to ciò causerebbe una perdita di funzionalità.
- **Avvertenza:** Il rilevatore di monossido di carbonio deve essere sostituito entro e non oltre 7 anni dall'attivazione iniziale. Riportare la data di attivazione sull'etichetta nominale del prodo to e indicare la data di sostituzione sul calendario o registrarsi gratuitamente sul sito smartremider.eu.

CHE COS'È IL MONOSSIDO DI CARBONIO
Il monossido di carbonio (CO) è un veleno insidioso rilasciato dalla combustione dei combustibili. È incolore, inodore e insapore, pertanto è molto difficile da rilevare con i sensi umani. Il monossido di carbonio (CO) uccide centinaia di persone ogni anno e provoca lesioni a molte altre persone. Si lega all'emoglobina nel sangue e riduce la quantità di ossigeno in circolazione nel corpo. In elevate concentrazioni il CO uccide in pochi minuti. Il CO viene prodotto dalla combustione incompleta di combustibili quali legno, carbone, olio combustibile per riscaldamento, paraffina, petrolio, gas naturale, propano, butano, ecc.
Esempi di fonti di CO:
Motore acceso in garage
Apparecchi a gas
Caldaie a olio e a gas
Generatori portatili
Stufe a legna
Stufe a gas o a cherosene
Barbecue
Camini intasati
Caminetti a legna e a gas
Caldaia

SINTOMI DELL'AVVELENAMENTO DA MONOSSIDO DI CARBONIO
I seguenti sintomi possono essere correlati all'avvelenamento da CO (ppm = parti per milione/ 1:1.000.000):

35 ppm	La massima concentrazione ammissibile per un'esposizione costante per adulti sani in un periodo di 8 ore.
200 ppm	Leggera emicrania, spossatezza, vertigi ni, nausea dopo 2-3 ore.
400 ppm	Cefalea frontale entro 1-2 ore, pericolo di vita dopo 3 ore.
800 ppm	Vertigini, nausea e convulsioni entro 45 minuti. Incoscienza entro 2 ore. Decesso entro 3 ore.
1600 ppm	Cefalea, vertigini e nausea entro 20 minuti. Decesso entro 1 ora.
6400 ppm	Cefalea, vertigini e nausea entro 1-2 minuti.

Avvertenza: Il dispositivo potrebbe non prevenire gli effetti cronici dell'esposizione al CO, porre sempre attenzione ai sintomi dell'avvelenamento da monossido di carbonio.

POSIZIONE DEL RILEVATORE DI CO
Il rilevatore di monossido di carbonio è progettato per rilevare i fumi tossici di CO derivanti dalla combustione incompleta, come quelli emessi da apparecchi, caldaie, caminetti e scarichi delle auto. Se la casa è tutta su un piano, per una protezione minima è necessario installare un rilevatore nelle camere da letto o nel corridoio dell'area notte. Installarlo il più vicino possibile alle aree notte e verificare che l'allarme sia udibile quando le camere da letto sono occupate. Se la casa è su più piani, per una protezione minima installare almeno un rilevatore su ogni piano.
NOTA: Per la massima protezione, installare un allarme all'interno o vicino a ogni stanza contenente apparecchiature a combustibile come caminetti a gas, caldaia centrale, radiatori, scaldabagni, piani cottura, grill, ecc.
ATTENZIONE: Il rilevatore indica esclusivamente la presenza di monossido di carbonio sul sensore. Il monossido di carbonio può essere presente in altre aree.
Avvertenza: Un rilevatore di monossido di carbonio non funziona come sostituto di un rilevatore di fumo o di gas.

POSIZIONAMENTO DEL RILEVATORE DI CO
Il monossido di carbonio (CO) ha una densità simile all'aria calda e per garantire la massima efficacia nell'uso del rilevatore, è necessario installarlo come descritto di seguito: In stanze con un apparecchio a combustibile, il CO si miscela all'aria calda e sale verso l'alto. Collocare il rilevatore di CO a parete, a 15-80 cm sotto il soffitto ma sopra qualsiasi porta o finestra a una distanza orizzontale di 1-3 metri dalla possibile fonte di CO. Nelle stanze in cui le persone possono dormire o soggiornare per lunghi periodi (camere da letto, salotti) collocare il rilevatore di CO all'altezza del livello di respirazione. Per ulteriori informazioni ed esempi, vedere www.smartwares.eu.
Le aree da evitare includono le seguenti:
- Situazioni in cui la temperatura può scendere sotto -10°C o salire oltre 40°C
- Qualsiasi area in cui elevati livelli di emissioni polverose, sporche o grasse possono contaminare o intasare il sensore.
- Dietro tende o mobili.
- Lungo il percorso di scarico dell'aria da una caldaia/un condizionatore o ventilatore a soffitto.
- All'esterno dell'edificio.
- Direttamente sopra un acquaio o un piano cottura.

ATTENZIONE: Questo rilevatore di monossido di carbonio è progettato esclusivamente per uso in ambienti interni. Non esporre a pioggia o umidità. Non protegge dal rischio di avvelenamento da monossido di carbonio quando la batteria è scarica. Non aprire né manomettere l'allarme in quanto tale operazione può causare un malfunzionamento e il rischio di scossa elettrica.

INSTALLAZIONE DEL RILEVATORE DI CO (1)
Questo rilevatore di CO è alimentato a batteria e non richiede cablaggi aggiuntivi. erificare che l'allarme possa essere udito da tutte le aree con cam

S RM370

PT Detector de monóxido de carbono / Manual
SV Kolmonoxid detektor / Bruksanvisnin
CS Detektor oxidu uhelnatého / Návod k obsluze

LPCB 1275b/01

Conform with EN50291-1:2010+A1:2012

smartwares Europe
Jules Verneweg 87
5015 BH Tilburg
The Netherlands
www.smartwares.eu

NL : 088 5940501 Lokaal tarief
BE : 078 481094(NL) Lokaal tarief
BE : 078 481540(FR) Tarif local
FR : 0825 560 650 18ct/min
DE : +49 (0) 1805 010762 14Ct./Min. dt. Festnetz, Mobil max. 42Ct./Min
UK: +44 (0) 345 230 1231
ES : +34 938427589
CUSTOMER SERVICE

DECLARATION OF PERFORMANCE - DoC
www.smartwares.eu/doc and follow the instructions.

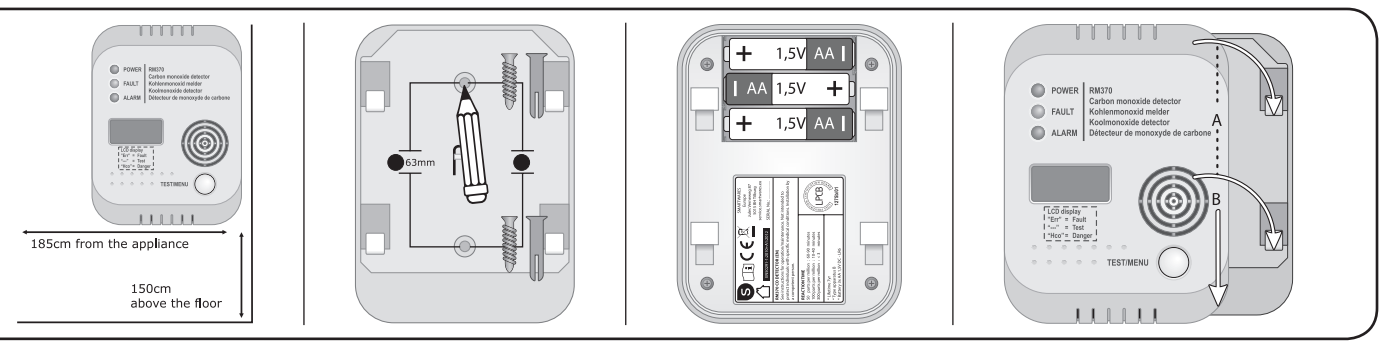

SV

ALLMÄN INFORMATION

Tack för att du har köpt detta kolmonoxidlarm från Smartwares! Läs instruktionerna noga innan du börjar använda kolmonoxidlarmet.
Förvara den här informationen på en säker och lättillgänglig plats för framtida användning och underhåll. Om du har några frågor eller om du letar efter ytterligare information om ditt kolmonoxidlarm eller om hur du förhindrar kolmonoxidförgiftning kan du besöka vår webbplats www.smartwares.eu.

- **Märke/modellnummer:** RM370
- **Beskrivning:** Batteridrivet kolmonoxidlarm med elektrokemisk Figaro-sensor med 7 års livslängd. Denna apparat innehåller 3xDC AA 1,5 VDC LR6 (4,5 V totalt) alkaliska batterier med en livslängd på 1 år och levereras med väggpluggar och skruvar.
- **Funktion:** Kolmonoxidlarmet är avsett att varna personer vid brandläckage för att ge dem tid att reagera på lämpligt sätt mot faran.
- **Tillämpningsområde:** Kolmonoxidlarm för byggnader med boendefunktion.

VIKTIGT:
- **Försiktig:** Larmet är utformat för att upptäcka kolmonoxid; det kan inte förhindra en läcka!
- **Försiktig:** Kolmonoxidlarmet får inte målas eller täckas över då detta kan medföra nedsatt funktion.
- **Varning:** Kolmonoxidlarmet måste ersättas senast 7 år efter den första aktiveringen. Fyll i aktiveringsdatumet på produktens klassificerin setiket och lägg in utbytesdatumet i din kalender eller registrera dig gratis på smartreminder.eu.

VAD ÄR KOLMONOXID
Kolmonoxid (CO) är ett lömskt gift som frigörs vid förbränning av bränsle. Det är en färg-, lukt- och smaklös gas och är därför väldigt svår att upptäcka med mänskliga sinnen. CO dödar hundratals människor var år och skadar ännu fler. Det binder till hemoglobinet i blodet och minskar mängden syre som cirkulerar i kroppen. I höga koncentrationer kan CO döda på några minuter. CO produceras genom ofullständig förbränning av bränslen som trä, träkol, kol, eldningsolja, paraffin, bensin, naturgas, propan, butan osv.
Exempel på CO-källor:
En motor som körs i ett garage
Gasapparater
Olje- och gasugnar
Bärbara generatorer
Vedspisar
Gas- eller fotogenvärmare
Grillar
Täppta skorstenar
Trä- och gaseldstäder
Värmepanna

SYMPTOM VID CO-FÖRGIFTNING
Följande symtom kan vara relaterade till CO-förgiftning (ppm = delar per miljon / 1:1 000 000):

35 ppm	Den maximalt tillåtna koncentrationen för kontinuerlig exponering för friska vuxna under en 8-timmarsperiod.
200 ppm	Lätt huvudvärk, trötthet, yrsel och illamående efter 2-3 timmar.
400 ppm	Frontal huvudvärk inom 1-2 timmar, livshotande efter 3 timmar.
800 ppm	Yrsel, illamående och krampanfall inom 45 minuter. Medvetslöshet inom 2 timmar. Död inom 3 timmar.
1600 ppm	Huvudvärk, yrsel och illamående inom 20 minuter. Död inom 1 timme.
6400 ppm	Huvudvärk, yrsel och illamående inom 1-2 minuter.

Varning: apparaten kan inte hindra de kroniska effekterna av COexponering, var uppmärksam på symptomen på kolmonoxidförgiftning.

PLACERING AV CO-LARMET
Kolmonoxidlarmet är konstruerat för att detektera de toxiska COgaserna som uppstår vid ofullständig förbränning, t.ex. de som släpps ut från apparater, ugnar, eldstad och bilavgaser. Om din bostad består av ett plan bör du placera ett larm i sovrummen eller i hallen vid sovrummen för minimalt skydd. Placera det så nära sovrummen som möjligt och se till att larmet hörs när sovrummen används. Om din bostad är flera våningar placera minst ett larm på varje våning för minimalt skydd.
OBS: För maximalt skydd ska ett larm monteras i eller i närheten av varje rum som innehåller en bränsleförbränningsapparat, t ex alla typer av gasförbränning, centralvärmepannor, rumsvärmare, vattenvärmare, spisar, grillar osv.
FÖRSIKTIGT: Detta larm indikerar endast närvaron av kolmonoxidgas vid sensorn. Kolmonoxidgas kan finnas närvarande i andra områden.
Varning: ett kolmonoxidlarm ersätter inte en rök- eller gasdetektor.

POSITIONERA CO-LARMET
Kolmonoxid (CO) har en liknande densitet som varmluft och för att säkerställa att detektorn används på effektivast sätt bör den monteras enligt följande: I rum med en apparat som förbränner bränsle kommer CO att blandas med varmluft och stiga uppåt. Placera CO-larmet på väggen, 15 - 80 cm under taket men ovanför alla dörrar eller fönster på ett horisontellt avstånd på 1-3 meter från den möjliga CO-källan. I rum där människor kan tänkas sova eller vara närvarande under en längre tid (sovrum, vardagsrum), placera CO-larmet vid andningshöjd. För mer information och exempel se www.smartwares.eu.
Områden som ska undvikas omfattar följande:
- Situationer där temperaturen kan falla under -10 °C eller stiga över 40 °C
- Alla områden där höga nivåer av dammiga, smutsiga eller feta utsläpp kan förorena eller täppa till sensorn.
- Bakom draperier eller möbler.
- I vägen för luft som släpps ut från en eldstad / luftkonditionering eller takfläkt.
- Utanför byggnaden.
- Direkt ovanför en diskbänk eller spis.

FÖRSIKTIGT: Detta kolmonoxidlarm är endast avsett för inomhusbruk. Utsätt ej för regn eller fukt. Den skyddar inte mot risken för kolmonoxidförgiftning när batteriet har slut. Varken öppna eller manipulera larmet då det kan orsaka funktionsfel och risk för elektriska stötar.

INSTALLERA CO-LARMET (1)
Detta CO-larm drivs av ett batteri och kräver inga ytterligare ledningar. Se till att larmet kan höras från alla sovplatser eller placera ut flera larm.
Installation av väggfäste:
- Efter att ha etablerat monteringsplats, se till att det inte finns elektriska ledningar eller rör i omr det intill monteringsytan.
- Markera monteringshålet, borra ett ø 5 mm hål i markerat läge och sätt in väggpluggen. - Sätt in den medföljande skruven tills skruvhuvudet är 5 mm från väggen.
- Sätt in den medföljande skruven tills skruvhuv det är 5 mm från väggen. Skruva fast på monteringsfästet. Dra inte åt för hårt.
- Ta bort plasten från batterierna och sätt i dem i batterifacket. Sätt i batterierna med rätt polriktning (+ eller -) i batterifacket. Ett kort pip hörs om larmet har installerats korrekt. Montera larmet på monteringsplattan.

Detta CO-larm aktiveras automatiskt första gången det sätts på skruven.
Testa om CO-larmet fungerar korrekt genom att hålla nere testknappen på larmets framsida i två sekunder. Enheten avger 4 piptoner samtidigt som den röda lysdioden blinkar.

ANVÄNDA DITT CO-LARM (2)
Normal drift
När inget kolmonoxid finns närvarande blinkar den gröna "Power"- indikatorlampan var 45 sekund och indikerar att ditt larm är igång och fungerar.
Felindikator
Om enheten piper 2 gånger var 30:e sekund och den gula LED-lampan Fault blinkar fungerar inte CO-larmet korrekt. "Err" visas i LCD-displayen. CO-larmet upptäcker inte CO och du är inte skyddad. Kontakta Smartwares för hjälp.
Larmtillstånd
När enheten upptäcker farliga nivåer av CO kommer den att avge en larmsignal med 4 pip följt av 5 sekunders tystnad samtidigt som den röda LED-lampan Alarm blinkar. Detta kommer att fortsätta så länge som en farlig nivå av CO finns närvarande. Om CO-nivåerna återgår till normalt, kommer enheten att sluta pipa och automatiskt återgå till viloläge.

CO-NIVÅ (PPM)	SVARSTID (MIN)
30 ppm	> 120 min.
50 ppm	60-90 min.
100 ppm	10-40 min.
300 ppm	< 3 min.

Återgå till normal drift
När kolmonoxidgasen skringras och enheten har återställts stoppas larmsignalen. Den gröna strömlampan fortsätter att blinka ungefär två gånger varje minut.
Låg batterisignal / Slut på tjänsteliv
När batteriet är tomt piper larmet 1 gång var 45:e sekund och den gröna LED-lampan Power blinkar samtidigt i upp till 7 dagar. Batteriet i apparaten måste bytas ut så snart som möjligt. När ditt CO-larm behöver bytas ut piper enheten 2 gånger och den röda LED-lampan Alarm och den gula LED-lampan Fault blinkar 2 gånger. Apparaten måste bytas ut så snart som möjligt mot ett nytt CO-larm.

TESTA DITT CO-LARM
Det rekommenderas att du testar ditt CO-larm en gång i månaden för att säkerställa att larmet fungerar korrekt genom att trycka och hålla ned testknappen på larmets framsida i 2 sekunder. Larmet avger 4 piptoner samtidigt som den röda lysdioden blinkar.

UNDERHÅLL AV DITT CO-LARM
Ditt larm kommer att varna dig för potentiellt farliga COkoncentrationer i ditt hem så länge som du underhåller det ordentligt. För att behålla ditt larm i fungerande skick rekommenderas du att:
- Testa ditt larm minst en gång i månaden.
- Rengöra ditt CO-larm regelbundet för att förhi dra att damm byggs upp. Detta kan göras med en dammsugare med borstmunstycket en gång per månad. Rengör försiktigt runt den främre gallrade sektionen och sidorna.
- Använd aldrig rengöringslösningar på ditt larm. Torka bara av med en fuktad trasa.
- Måla inte över larmet

OBSERVERA:
Vid skurning eller avtagning av trägolv, färg, tapeter eller lim eller aerosol bör du avlägsna kolmonoxiddetektorn och förvara den på ett säkert ställe för att förhindra att sensorn skadas. Höga koncentrationer av följande ämnen kan skada sensorn, vilket ofta resulterar i ett falskt larm: metan, propan, isopropylbutan, etylen, etanol, alkohol, isopropylalkohol, bensen, toluen, etylacetat, väte, vätesulfat och svaveldioxid. Även aerosolsprayer, alkoholprodukter, färg, lösningsmedel, lim, hårspray, eftersköljning, parfym och vissa rengöringsmedel kan orsaka skador.

ATT GÖRA VID LARM
Om CO-larmet börjar larma:
Förflytta dig omedelbart till frisk luft utomhus eller öppna alla dörrar/ fönster för att ventilera området och låt kolmonoxiden skringas. Om möjligt stäng av bränsleförbränningsapparaten. Evakuera byggnaden och gå inte in i lokalerna eller lämna din plats vid den öppna dörren/ fönstret till dess att räddningstjänstemän har anlänt, lokalerna har
luftats ut och ditt larm förblir i normalt tillstånd. Sök genast medicinsk hjälp för alla som lider av symtomen huvudvärk, sömnighet, illamående osv. Använd inte apparaterna igen förrän de har
kontrollerats av en kvalificerad tekniker och felet har hittats och kvitterats. Denna produkt är inte avsedd för användning i fritidsfordon eller husbil. Larmet ska installeras av en kunnig person. Denna apparat är utformad för att skydda individer från de akuta effekterna av kolmonoxidexponering. Det get inget fullständigt skydd för personer med särskilda medicinska förutsättningar. Om du är osäker, kontakta en läkare. Installationen av detta CO-larm ska inte användas som ersättning för korrekt installation, användning och underhåll av bränslebränningsapparater inklusive lämpliga ventilations- och avgassystem.

TEKNISKA DATA
- Strömkälla DC 3V Litiumjon-batteri: EVE CR17335
- Sensortyp: elektromekanisk sensor
- Typ av gas som upptäcks Kolmonoxid
- Sensor livstid 7 år
- Larmaktivering 30 ppm (efter 120 min.) 50 ppm (efter 60-90 min.) 100 ppm (efter 10-40 min.) 300 ppm (inom 3 min.)
- Användningstemperatur 0°C~45°C (förvaring: -20°C~50°C ± 2°C)
- Omgivande luftfuktighet 0%~90% RH (förvaring: 0%~70% RH)
- Ljudnivå >85 decibel vid 1 meter
- Batteritid 1 år

: Endast för inomhusbruk.
: Läs bruksanvisningen före användning och spar den för framtida användning samt underhåll.

Tillstånd	LED	Ljud
Normal drift	Grön LED blinkar var 45:e sekund	Ingen
Test	Röd LED blinkar snabbt	4 pip följt av 5 sekunders tystnad
Larm	Röd LED blinkar snabbt	4 pip följt av 5 sekunders tystnad
Fel	Gul LED-blinkar	2 pip var 10:e sekund
Signal för lågt batteri	Grön LED blinkar var 45:e sekund	1 pip var 45:e sekund
Slutet av livslängden	Röd och gul LED-blinkar	2 pip

PT

INFORMAÇÕES GERAIS

Parabéns por ter adquirido este alarme de monóxido de carbono Smartwares! Leia cuidadosamente estas instruções antes de utilizar o alarme de monóxido de carbono. Guarde estas informações num local seguro e facilmente acessível para futura utilização e manutenção. Em caso de dúvidas ou se procura informações adicionais sobre o seu alarme de monóxido de carbono ou como prevenir intoxicações por monóxido de carbono, visite o nosso website www.smartwares.eu.

- **Marca/número do modelo:** RM370
- **Descrição:** Alarme de monóxido de carbono alimentado por pilhas com um sensor eletroquímico Figaro com 7 anos de vida útil. Este aparelho contém 3 pilhas alcalinas DC 4,5V AA 1,5VDC LR6 com uma vida útil de 1 ano, e é fornecido com ficha de parede e parafuso.
- **Função:** Alarme de monóxido de carbono que visa alertar as pessoas em caso de incêndio, permitindo-lhes reagir adequadamente ao perigo.
- **Âmbito de aplicação:** Alarme de monóxido de carbono destinado a edifícios residenciais.

IMPORTANTE:
- **Atenção:** O alarme destina-se a detetar monóx do de carbono; não previne fugas!
- **Atenção:** O alarme de monóxido de carbono não poderá ser pintado nem coberto, uma vez que isso origina a perda de funcionalidade.
- **Advertência:** O alarme de monóxido de carbono deve ser substituído, no máximo, até 7 anos após a ativação inicial. Preencha a data de ativação na etiqueta da placa de identificação do produto e marque a data de substituição no seu calendário ou registe-se para receber um lembr te em smartreminder.eu.

O QUE É O MONÓXIDO DE CARBONO
O monóxido de carbono (CO) é um veneno insidioso que é libertado durante a combustão de materiais inflamáveis. É incolor, inodoro e insípido, pelo que extremamente difícil ser detetado pelo sistemas sensoriais humanos. O CO mata centenas de pessoas todos os anos e causa lesões em muitos mais. Liga-se à hemoglobina no sangue e reduz a quantidade de oxigénio em circulação no corpo. Em concentrações elevadas, o CO pode matar numa questão de minutos. O CO é produzido pela combustão incompleta de materiais inflamáveis, tais como madeira, carvão, fuelóleo doméstico, parafina, gasolina, gás natural, gás propano, butano, etc.
Exemplos de fontes de CO:
Motor em funcionamento numa garagem
Aparelhos a gás
Fornos a fuelóleo e gás
Geradores portáteis
Fogões a lenha
Aquecedores a gás ou querosene
Churrasqueiras
Chaminés obstruídas
Lareiras a lenha e gás
Caldeiras de aquecimento

SINTOMAS DE INTOXICAÇÃO POR CO
Os sintomas a seguir indicados podem estar relacionados com intoxicação por CO (ppm = partes por milhão/ 1:1000 000):

35 ppm	A concentração máxima permitida para uma exposição contínua em caso de adultos saudáveis num qualquer período de 8 horas.
200 ppm	Ligeiras dores de cabeça, fadiga, ton turas, náuseas após 2 a 3 horas.
400 ppm	Dores de cabeça frontais em 1 a 2 horas, potencialmente fatal após 3 horas.
800 ppm	Tonturas, náuseas e convulsões no espaço de 45 minutos. Perda de consciência em 2 horas. Morte em 3 horas.
1600 ppm	Dores de cabeça, tonturas e náuseas no espaço de 20 minutos. Morte em 1 hora.
6400 ppm	Dores de cabeça, tonturas e náuseas no espaço de 1-2 minutos.

Advertência: o aparelho poderá não prevenir os efeitos crónicos da exposição a CO, preste atenção aos sintomas de intoxicação por monóxido de carbono.

LOCALIZAR O ALARME DE CO
O alarme de monóxido de carbono é concebido para detetar fumos de CO tóxicos que resultam de combustão incompleta, tais como os emitidos por aparelhos, fornos, lareiras e exaustão automática. Se vive numa casa de um piso, para proteção mínima deve instalar um alarme nos quartos ou no corredor da área dos quartos. Coloque-o o mais próximo possível da área dos quartos e certifique-se de que o alarme é audível quando os quartos estão ocupados. Se vive numa casa com mais do que um piso, deverá, para proteção mínima, dispor de, pelo menos, um alarme em cada piso.
NOTA: Para máxima proteção, deverá instalar um alarme em cada divisão equipada com um aparelho de combustão, tal como lareiras a gás, caldeiras de aquecimento central, aquecedores de quarto, fogões, grelhadores, etc.
ATENÇÃO: Este alarme apenas indicará a presença de monóxido de carbono no sensor. O monóxido de carbono poderá estar presente noutras áreas.
Advertência: um alarme de monóxido de carbono não funciona como substituição para um detetor de fumo ou gás.

POSICIONAR O ALARME DE CO
O monóxido de carbono (CO) possui uma densidade semelhante a ar quente e, para assegurar a utilização mais eficaz do detetor, deve ser instalado da seguinte forma: Em divisões com um aparelho de combustão, o CO irá misturar-se com o ar quente e elevar-se. Instale o alarme de CO na parede, 15 a 80 cm abaixo do teto, mas sobre a parte superior de quaisquer portas ou janelas, a uma distância horizontal de 1 a 3 metros da possível fonte de CO. Em quartos ou outras divisões onde possam estar pessoas presentes
durante um longo período de tempo (salas de estar), instale o alarme de CO à altura da respiração. Para obter mais informações e exemplos, consulte www.smartwares.eu
As áreas a evitar incluem o seguinte:
- Situações em que a temperatura poderá atingir menos de -10 °C ou mais de 40 °C
- Em qualquer área onde níveis elevados de poeira, sujidade ou emissões oleosas possam contaminar ou obstruir o sensor.
- Por trás de cortinas ou mobiliário.
- No percurso de ar projetado por um forno/abert ra de ar condicionado ou ventoinha de teto.
- No exterior do edifício.
- Diretamente sobre uma banca ou fogão.

ATENÇÃO: Este alarme de monóxido de carbono é concebido para utilização apenas no interior. Não exponha a chuva ou humidade. Não irá oferecer proteção contra o risco de intoxicação por monóxido de carbono se a bateria estiver descarregada. Não abra nem tente manipular o alarme, pois pode provocar avarias ou o risco de choque elétrico.

INSTALAR O ALARME DE CO (1)
Este alarme de CO é alimentado por bateria e não requer cablagem adicional. Certifique-se de que o alarme é audível em todas as áreas dos quartos ou instale vários alarmes.
Montagem na parede:
- Depois de definir o local de montagem, certif que-se de que não existem cabos elétricos ou tubagens na área adjacente à superfície de mo tagem.
- Marque o local de perfuração e perfure um orifício de ø 5 mm na posição marcada, inserindo a bucha. - Insira o parafuso fornecido até que a respetiva cabeça esteja a 5 mm da parede.
- Insira o parafuso fornecido até que a respetiva cabeça esteja a 5 mm da parede. Enrosque o suporte de montagem sem apertar demasiado.
- Remova o invólucro de plástico das pilhas e insira-as no respetivo compartimento. Tenha o cuidado de colocar as pilhas de acordo com as marcas de polaridade (+ ou -) do compartimento. Se ficarem corretamente instaladas, o alarme emite um breve bipe. Encaixe o alarme na placa de montagem.

Este alarme de CO será automaticamente ativado a primeira vez que for colocado sobre o parafuso.
Verifique se o alarme de CO está a funcionar corretamente premindo o botão de teste na frente do alarme durante 2 segundos. A unidade emite 4 bipes ao mesmo tempo que o LED vermelho pisca.

UTILIZAR O ALARME DE CO (2)
Funcionamento normal
Se não existir monóxido de carbono, o LED indicador de "alimentação" verde apresentará um estado de intermitência a cada 45 segundos, o que indica que o alarme está ativado e funcional.
Indicador de falha
Se a unidade chilrear 2 vezes a cada 10 segundos e o LED amarelo "Fault" piscar, isso significa que o alarme de CO não está a funcionar corretamente. O visor LCD indicará "Err". O alarme de CO não irá detetar CO, pelo que não estará protegido. Contacte a Smartwares para solicitar assistência.
Estado do alarme
Quando a unidade deteta níveis perigosos de CO, emite um sinal de alarme de 4 bipes seguidos de 5 segundos de silêncio, ao mesmo tempo que o LED vermelho "Alarm" pisca. O alarme continuará a soar enquanto existir um nível
perigoso de CO. Se o nível de CO regressar ao normal, a unidade irá interromper o alarme e regressará automaticamente ao modo de espera.

NÍVEL DE CO (PPM)	TEMPO DE RESPOSTA (MIN)
30 ppm	> 120 min.
50 ppm	60-90 min.
100 ppm	10-40 min.
300 ppm	< 3 min.

Regressar ao funcionamento normal
Assim que o monóxido de carbono dispersar e a unidade for reposta, o sinal de alarme irá parar. A luz verde de energia continuará a piscar cerca de duas vezes por minuto.
Sinal de bateria fraca/Aviso de fim de vida útil
Quando as pilhas descarregam, o alarme emite 1 bipe a cada 45 segundos ao mesmo tempo que o LED verde "Power" pisca durante um máximo de 7 dias. As pilhas do aparelho devem ser substituídas o mais rapidamente possível. Quando o alarme de CO precisar de ser substituído, a unidade emite 2 bipes e o indicador LED vermelho "Alarm" e o indicador LED amarelo "Fault" piscam 2 vezes. O aparelho deve ser substituído o mais rapidamente possível.

TESTAR O ALARME DE CO
É aconselhável testar o alarme de CO uma vez por mês para garantir que está a funcionar corretamente; para o fazer, prima o botão de teste na frente do alarme durante 2 segundos. O alarme emite 4 bipes ao mesmo tempo que o LED vermelho pisca.

MANTER O ALARME DE CO
O seu alarme irá alertá-lo relativamente a concentrações perigosas de CO na sua casa quando devido mantido. Para manter o seu alarme em bom estado de funcionamento, recomendamos que:
- Teste o seu alarme, pelo menos, uma vez por mês.
- Limpe regularmente o seu alarme de CO para evitar a acumulação de poeiras. Poderá usar a escova do aspirador para o aspirar, uma vez por mês. Limpe cuidadosamente à volta da secção da grelha frontal e as partes laterais.
- Nunca utilize soluções de limpeza no seu alarme. Limpe simplesmente com um pano humedecido.
- Não pinte o alarme.

ATENÇÃO:
Durante a lixagem ou decapagem de um pavimento em madeira, trabalhos de pintura, colocação de papel em parede ou utilização de colas ou aerossóis, deve remover o detetor de monóxido de carbono e guardá-lo em lugar seguro para evitar danos no mesmo. As elevadas concentrações das seguintes substâncias podem danificar o sensor, o que resulta frequentemente num falso alarme: metano, propano, butano, etileno, etanol, álcool, álcool isopropílico, benzeno, tolueno, acetato de etilo, hidrogénio, sulfureto de hidrogénio e dióxido de enxofre. Também aerossóis, produtos com álcool, tinta, solventes, cola, spray para cabelo, aftershave, perfume e determinados agentes de limpeza podem causar danos.

O QUE FAZER EM CASO DE ALARME
Se o alarme de CO emitir um alarme:
Deslocar-se imediatamente para um local no exterior ou abrir todas as portas/janelas para ventilar a área e permitir que o monóxido de carbono disperse. Sempre que possível, desligar o aparelho de combustão. Evacuar o local e não voltar a entrar, nem se afastar de janelas/portas abertas até que os serviços de emergência tenham chegado ao local, o local tenha sido arejado e o seu alarme retome o funcionamento normal. Procurar imediatamente cuidados médicos para qualquer pessoa que esteja a apresentar sintomas como dores de cabeça, tonturas, náuseas, etc. Não voltar a utilizar os aparelhos até que tenham sido verificados por um técnico qualificado e a falha localizada e corrigida.
Este produto não se destina a ser utilizado num veículo de recreio ou autocaravana. O alarme deve ser instalado por uma pessoa competente. Este aparelho destina-se a proteger as pessoas contra os efeitos nocivos da exposição por monóxido de carbono. Não irá proteger pessoas que possuam condições médicas específicas. Em caso de dúvida, consulte um médico. Este alarme de CO não dispensa a instalação, utilização e manutenção corretas de aparelhos de combustão, incluindo sistemas de ventilação e exaustão adequados.

DADOS TÉCNICOS
- Fonte de alimentação CC de 3V Tipo de bateria de iões de lítio: EVE CR17335
- Tpo de sensor: sensor eletroquímico
- Tipo de gás detetado Monóxido de carbono
- Vida útil do sensor 7 anos
- Ativação do alarme 30 ppm (após 120 min.) 50 ppm (entre 60-90 min.) 100 ppm (entre 10-40 min.) 300 ppm (no prazo de 3 min.)
- Temperatura de utilização 0 °C ~ 45 °C (armazenamento: -20 °C ~ 50 °C ± 2 °C)
- Humidade ambiente 0% ~ 90% HR (armazenamento: 0% ~ 70% HR)
- Nível do aviso acústico >85 decibéis a 1 metro
- Vida útil das pilhas 1 anos

: Apenas para utilização no interior.
: Por favor, leia o manual antes de utilizar e guarde-o para futura utilização e manutenção.

Estado	LED	Som
Utilização normal	O LED vermelho apresenta-se intermitente a cada 45 segundos	Nenhum
Em teste	O LED vermelho apresenta intermitência rápida	4 sinais sonoros seguidos por 5 segundos de silêncio
Alarme	O LED vermelho apresenta intermitência rápida	4 sinais sonoros seguidos por 5 segundos de silêncio
Anomalia	LED amarelo pisca	2 bipes a cada 10 segundos
Sinal de bateria fraca	LED verde pisca a cada 45 segundos	1 bipe a cada 45 segundos
Fim da vida útil	LEDs vermelho e amarelo piscam 2 vezes	2 bipes

CS

VŠEOBECNÉ INFORMACE

Děkujeme vám za zakoupení tohoto poplašného zařízení Smartwares na detekci oxidu uhelnatého! Před použitím varovného signálního zařízení oxidu uhelnatého si prosím pečlivě přečtěte tento návod. Tyto informace si odložte na bezpečné a jednoduše přístupné místo pro budoucí použití a údržbu. Máte-li jakékoliv dotazy nebo pokud potřebujete doplňující informace o vašem varovném signálním zařízení oxidu uhelnatého, navštivte naše webové stránky www.smartwares.eu.

- **Provedení/číslo modelu:** RM370
- **Popis:** Poplašné zařízení na detekci oxidu uhelnatého napájené z baterie s elektrochemickým senzorem Figaro s životností 7 let. Tento přístroj obsahuje 3 alkalické baterie DC AA 1,5 V DC LR6 (velkem 4,5 V) s dobou životnosti 1 rok a dodává se s hmoždinkou a šroubem.
- **Funkce:** Poplašné zařízení na detekci oxidu uhelnatého je určeno pro varování osob, příto ných v blízkosti požáru, aby měly čas na nebezpečí správně reagovat.
- **Rozsah aplikace:** Poplašné zařízení na detekci oxidu uhelnatého pro obytné budovy.

DŮLEŽITÉ:
- **Upozornění:** Poplašné zařízení je určeno ke zjišťování přítomnosti oxidu uhelnatého; n dokáže zabránit jeho úniku!
- **Upozornění:** Poplašné zařízení na detekci oxidu uhelnatého se nesmí natírat barvou ani zakrývat, protože by to vedlo ke ztrátě jeho funkčnosti.
- **Varování:** Poplašné zařízení na detekci oxidu uhelnatého je nutné vyměnit nejpozději po 7 letech od počáteční aktivace. Vyplňte datum aktivace na identifikačním štítku produktu a poznamenejte si datum výměny do svého kalendáře nebo se zdarma zaregistrujte na adrese smartreminder.eu.

CO JE OXID UHELNATÝ
Oxid uhelnatý (CO) je neviditelný jedovatý plyn, který se uvolňuje při spalování paliv. Je to bezbarvý plyn bez zápachu a bez chuti, a proto je velmi obtížně zjistitelný lidskými smysly. CO usmrtí každý rok stovky lidí a mnoho dalších zraní. Váže se na hemoglobin v krvi a snižuje množství kyslíku, které cirkuluje v těle. Při vysokých koncentracích může CO usmrtit během několika minut. CO vzniká při nedokonalém spalováním paliv jako je dřevo, dřevěné uhlí, uhlí, topný olej, parafín, benzín, zemní plyn, propan, butan apod.
Příklady zdrojů CO:
Běžící motor v garáži
Plynové spotřebiče
Naftové a plynové pece
Přenosné generátory
Kamna na dřevo
Plynové nebo petrolejové ohřívače
Grily Ucpané komíny
Krby na dřevo a plyn
Kotel ústředního topení

PŘÍZNAKY OTRAVY OXIDEM UHELNATÝM
Následující příznaky mohou souviset s otravou oxidem uhelnatým (ppm = počet částic na 1 milion / 1:1 000 000):

35 ppm	Maximální přípustná koncentrace pro trvalou expozici u zdravých dospělých osob po dobu 8 hodin.
200 ppm	Po 2-3 hodinách mírné bolesti hlavy, únava, závratě, nevolnost.
400 ppm	Během 1-2 hodin čelní bolesti hlavy, po 3 hodinách ohrožení života.
800 ppm	Během 45 minut závratě, nevolnost a křeče. Do 2 hodin bezvědomí. Do 3 hodin úmrtí.
1600 ppm	Během 20 minut bolest hlavy, závratě a nevolnost. Do 1 hodiny úmrtí.
6400 ppm	Během 1-2 minut bolest hlavy, závratě a nevolnost.

Varování: zařízení nemůže zabránit chronickým účinkům expozice oxidem uhelnatým, věnujte vždy pozornost symptomům otravy oxidem uhelnatým.

STANOVENÍ MÍSTA PRO POPLAŠNÉ ZAŘÍZENÍ NA DETEKCI CO
Poplašné zařízení na detekci oxidu uhelnatého je navrženo tak, aby detekovalo jedovaté zplodiny oxidu uhelnatého, jako jsou zplodiny spalování z domácích spotřebičů, pecí, krbů a výfuků, které vznikají při neúplném spalování. Pokud je váš dům jednopodlažní, pro minimální ochranu umístěte alespoň jedno poplašné zařízení v každé ložnici nebo na chodbě prostorů pro spaní. Umístěte jej co nejblíže k prostorům pro spaní a pokud jsou pokoje obsazené zajistěte, aby byl poplach slyšitelný. Pokud je váš dům vícepodlažní, pro minimální ochranu umístěte alespoň jedno poplašné zařízení na každém patře.
POZNÁMKA: Pro maximální ochranu musí být poplašné zařízení umístěno uvnitř nebo poblíž všech místností, ve kterých je zařízení pro spalování paliva, jako jsou plynové ohřívače, kotle ústředního topení, pokojová kamna, ohřívače vody, sporáky, grily, apod.
POZOR: Toto poplašné zařízení pouze indikuje přítomnost plynného oxidu uhelnatého u snímače. Plynný oxid uhelnatý může být přítomen i v jiných prostorech.
Varování: Poplašné zařízení na detekci oxidu uhelnatého nefunguje jako náhrada detektoru kouře nebo plynu.

UMÍSTĚNÍ POPLAŠNÉHO ZAŘÍZENÍ NA DETEKCI OXIDU UHELNATÉHO
Oxid uhelnatý (CO) má stejnou hustotu jako teplý vzduch. Pro zajištění co nejefektivnějšího využití detektoru, musí být namontován následovně: V místnostech se zařízením na spalování paliva se CO smísí s teplým vzduchem a stoupá vzhůru. Umístěte poplašné zařízení na detekci CO na stěnu, 15 - 80 cm pod strop, ale nad horní část všech dveří nebo oken ve vodorovné vzdálenosti 1-3 metry od možného zdroje CO. V místnostech, kde spí osoby nebo jsou delší dobu přítomny (ložnice, obývací pokoj), umístěte poplašné zařízení na detekci CO ve výšce dýchání. Další informace a příklady naleznete na adrese www.smartwares.eu.
Prostory, ve kterých se zařízení nesmí umisťovat:
- Prostory, kde může teplota klesnout pod -10 °C nebo stoupnout nad 40 °C
- Jakýkoliv prostor, kde by vysoká úroveň emisí prachu, nečistot nebo mastnoty mohla kontami ovat nebo zanést snímač.
- Za závěsy nebo nábytkem.
- V dráze vzduchu vypouštěného z větracího otvoru pece/klimatizace nebo stropního ventilátoru.
- Mimo budovu.
- Přímo nad umyvadlem nebo vařičem.

POZOR: Toto poplašné zařízení na detekci oxidu uhelnatého je určeno pouze pro vnitřní použití. Nevystavujte působení deště ani vlhkosti. Po vybití baterie nebude zajištěna ochrana proti nebezpečí otravy oxidem uhelnatým. Poplašné zařízení neotevírejte ani neupravujte, protože by to mohlo způsobit poruchu a riziko úrazu elektrickým proudem.

INSTALACE POPLAŠNÉHO ZAŘÍZENÍ NA DETEKCI CO (1)
Toto poplašné zařízení na detekci CO je napájeno baterií a nevyžaduje žádné přídavné elektrické vedení. Ujistěte se, že poplach je slyšet ze všech prostorů pro spaní nebo umístěte několik poplašných zařízení.
Instalace na stěnu:
- Po stanovení místa pro montáž zajistěte, aby v oblasti montážního místa nevedla žádná elektrická kabeláž nebo potrubí.
- Vyznačte umístění montážního otvoru, ve vyznačené poloze vyvrtejte otvor o průměru 5 mm a zasuňte do něj hmoždinku. - Zašroubujte dodaný šroub, dokud hlava šroubu nebude vyčnívat 5 mm od stěny.
- Zašroubujte dodaný šroub, dokud hlava šroubu nebude vyčnívat 5 mm od stěny. Přišroubujte na montážní držák, ale nadměrně neutahujte.
- Sundejte z baterií plastový obal a vložte je do přihrádky na baterie. Baterie vložte se správnou polaritou (+ nebo -) podle označení v přihrádce na baterii. Pokud jsou vloženy správně, přístroj krátce pípne. Namontujte poplašné zařízení na montážní desku.

Toto poplašné zařízení na detekci CO se aktivuje automaticky při prvním umístění na šroub.
Vyzkoušejte, jestli detektor CO funguje správně tak, že 2 sekundy podržíte stisknuté testovací tlačítko na přední straně. Přístroj čtyřikrát pípne a současně bliká červená LED kontrolka.

PROVOZ POPLAŠNÉHO ZAŘÍZENÍ NA DETEKCI CO (2)
Běžný provoz
Pokud není detekován žádný oxid uhelnatý, zelená LED kontrolka „Napájení" bliká každých 45 sekund a signalizuje, že poplašné zařízení je napájeno a je funkční.
Kontrolka poruchy
Pokud přístroj každých 10 sekund dvakrát krátce pípne a bliká žlutá LED kontrolka „Fault", poplašné zařízení na detekci CO nefunguje správně. Na LCD displeji se zobrazí „Err". Poplašné zařízení na detekci CO nedetekuje CO a vy nejste chráněni. Kontaktujte společnost Smartwares a požádejte o pomoc.
Poplašný stav
Pokud přístroj detekuje nebezpečné úrovně CO, vysílá poplašný signál následovaný 4 pípnutími, po němž následuje 5 sekund ticha a bliká červená LED kontrolka „Alarm". Tento stav bude pokračovat, dokud bude trvat n

S RM370

SK Detektor oxidu uhoľnatého / Manuál
PL Czujnik tlenku wegla (czadu) / instrukcje
TR Karbon monoksit detektörü / Kılavuz

1275b/01

Conform with
EN50291-1:2010+A1:2012

smartwares Europe
Jules Verneweg 87
5015 BH Tilburg
The Netherlands
www.smartwares.eu

NL : 088 5940501 Lokaal tarief
BE : 078 481094(NL) Lokaal tarief
BE : 078 481540(FR) Tarif local
FR : 0825 560 650 18ct/min
DE : +49 (0) 1805 010762
14Ct./Min. dt. Festnetz,
Mobil max. 42Ct./Min
UK: +44 (0) 345 230 1231
ES : +34 938427589
CUSTOMER SERVICE

DECLARATION OF PERFORMANCE - DoC
www.smartwares.eu/doc and follow the instructions.

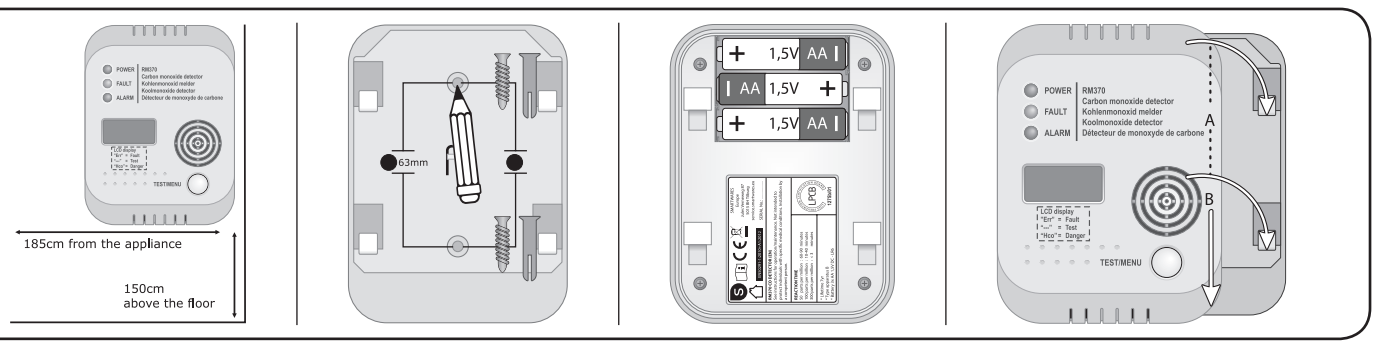

SK

VŠEOBECNÉ INFORMÁCIE
Ďakujeme, že ste si kúpili signalizáciu oxidu uhoľnatého od spoločnosti Smart wares! Pred použitím signalizácie oxidu uhoľnatého si dôkladne prečítajte tieto pokyny. Tieto informácie uchovajte na bezpečnom a ľahko prístupnom mieste na budúce použitie a údržbu. Ak máte akékoľvek otázky alebo ak hľadáte ďalšie informácie o signalizácii oxidu uhoľnatého či prevenciu otravy oxidom uhoľnatým, navštívte našu webovú stránku www.smartwares.eu.

- **Číslo značky/modelu:** RM370
- **Opis:** Batériou poháňaný alarm oxidu uhoľnatého s elektrochemickým snímačom Figaro so životnosťou 7 rokov. Toto zariadenie obsahuje 3xDC AA 1,5 V DC LR6 (4,5V celkovo) alkalické batérie s dobou životnosti 1 rok a dodáva sa s hmoždinkami do steny a skrutkami.
- **Funkcia:** Signalizácia oxidu uhoľnatého je určený na upozornenie osôb v prípade úniku požiaru, aby mali čas správne reagovať na nebezpečenstvo.
- **Rozsah použitia:** Signalizácia oxidu uhoľnatého pre obytné budovy.

DÔLEŽITÉ:
- **Pozor:** Signalizácia je určená na detekciu oxidu uhoľnatého, nedokáže zabrániť úniku!
- **Pozor:** Signalizácia oxidu uhoľnatého sa nesmie natrieť alebo prekryť, pretože by to mohlo spôsobiť stratu funkčnosti.
- **Výstraha:** Signalizácia oxidu uhoľnatého je treba vymeniť najneskôr po 7 rokoch od počiatočnej aktivácie. Vyplňte dátum aktivácie na štítku s označením na výrobku a vyznačte dátum výmeny v kalendári alebo sa zadarmo zaregistrujte na smartreminder.eu.

ČO JE OXID UHOĽNATÝ
Oxid uhoľnatý (CO) je prudký jed, ktorý sa uvoľňuje pri spaľovaní paliva. Je to bezfarebný plyn bez zápachu a bez chuti, takže ľudské zmysly majú problém ho zachytiť. CO zabije každý rok stovky ľudí a spôsobí zranenie mnohých ďalších. Viaže sa na hemoglobín v krvi a obmedzuje množstvo kyslíku obiehajúce v tele. V vysokých koncentráciách dokáže CO zabiť v priebehu minút. CO vzniká neúplným spaľovaním palív ako sú drevo, drevené uhlie, uhlie, vykurovací olej, parafín, nafta, zemný plyn, propán, bután atď.
Príklady zdrojov CO:
Motor bežiaci v garáži
Plynové spotrebiče
Naftové a plynové kachle
Prenosné generátory
Pece na drevo
Ohrievače na plyn či kerozín
Grily Upchaté komíny
Krby na drevo či na plyn
Ohrievacie bojlery

PREJAVY OTRAVY CO
S otravou CO môžu súvisieť nasledovné príznaky (ppm = častí na milión / 1:1 000 000):

35 ppm	Maximálna prípustná koncentrácia pre súvislú expozíciu v prípade zdravých dospelých v priebehu 8 hodín.
200 ppm	Mierne bolesti hlavy, únava, závraty, nevoľnosť po 2-3 hodinách.
400 ppm	Bolesti v prednej časti hlavy do1-2 hodín, ohrozenie života po 3 hodinách.
800 ppm	Závraty, nevoľnosť a kŕče do 45 minút. Bezvedomie do 2 hodín. Smrť do 3 hodín.
1600 ppm	Bolesti hlavy, závraty a nevoľnosť do 20 minút. Smrť do 1 hodiny.
6400 ppm	Bolesti hlavy, závraty a nevoľnosť do 1-2 hodín.

Výstraha: Zariadenie nebráni chronickým dopadom expozície CO, vždy dávajte pozor na prejavy otravy oxidu uhoľnatého.

POLOHA SIGNALIZÁCIE CO
Signalizácia oxidu uhoľnatého je určená na zistenie toxických spalín CO, ktoré sú výsledkom neúplného spaľovania, ako sú emisie spotrebičov, pecí, krbov a automatických výfukov. Pokiaľ bývate v jednoposchodovom priestore, ako minimálnu ochranu by ste mali umiestniť signalizáciu do spální či do prístupových chodieb k spálniam. Umiestnite ich čo najbližšie k priestorom pre spánok a zabezpečte, aby bola signalizácia počuť, pokiaľ sú spálne obsadené. Pokiaľ bývate vo viacposchodovom priestore, minimálne použite jednu signalizáciu na každé poschodie.
POZNÁMKA: Pre maximálnu ochranu je treba signalizáciu umiestniť do každej miestnosti, ktorá obsahuje zariadenie na spaľovanie paliva, ako sú plynové krby, bojlery pre ústredné kúrenie, izbové vyhrievače, ohrievače vody, variče, grily atď, alebo do ich blízkosti.
VÝSTRAHA: Táto signalizácia upozorní iba na prítomnosť plynného oxidu uhoľnatého na snímači. Plynný oxid uhoľnatý sa môže vyskytovať v ostatných priestoroch.
Výstraha: signalizácia oxidu uhoľnatého nenahrádza detektor dymu či plynu.

UMIESTNENIE SIGNALIZÁCIE CO
Oxid uhoľnatý (CO) má podobnú hustotu ako teplý vzduch a aby sa zabezpečilo čo najúčinnejšie použitie detektora, je treba ho umiestniť nasledovne: V miestnostiach so zariadeniami na spaľovanie paliva sa CO mieša s teplým vzduchom a stúpa nahor. Umiestnite signalizáciu CO na stenu, 15 - 80 cm pod strop, ale nad hornú stranu prípadných dverí či okien v horizontálnej vzdialenosti 1-3 metre od prípadného zdroja CO. V miestnostiach, kde ľudia spia alebo sa vyskytujú dlhší čas (spálne, obývačky) umiestnite signalizáciu CO vo výške dýchania. Pre podrobnejšie informácie a príklady pozrite na adresu www.smartwares.eu.
Oblasti, ktorým je treba sa vyhnúť zahŕňajú:
- Situácie, kedy teplota môže klesať pod -10 °C alebo stúpať nad 40 °C
- Akékoľvek oblasti s vysokou mierou prašnosti, znečistenia či mastných emisií, ktoré by mohli kontaminovať či upchať snímač.
- Za záclony či nábytok.
- Na trase vypúšťania vzduchu z pece/otvoru klimatizácie či stropného vetráku.
- Mimo budovy.
- Priamo nad výlevku či varnú dosku.

VÝSTRAHA: Táto signalizácia oxidu uhoľnatého je určená iba na vnútorné použitie. Nevystavujte pôsobeniu dažďa ani vlhkosti. Nechráni pred rizikom otravy oxidom uhoľnatým, pokiaľ sa batéria vybije. Neotvárajte signalizáciu ani do nej nezasahujte, pretože to by mohlo spôsobiť poruchy a riziko úrazu elektrickým prúdom.

INŠTALÁCIA SIGNALIZÁCIE CO (1)
Táto signalizácia CO je napájaná z batérie a nevyžaduje ďalšie vedenie. Zabezpečte, aby bola signalizácia počuteľná v priestoroch na spanie alebo umiestnite niekoľko signalizačných zariadení.
Inštalácia na stenu:
- Po stanovení miesta pre inštaláciu zabezpečte, aby sa v blízkosti montážneho povrchu nevyskytovali žiadne elektrické vedenia ani potrubia.
- Vyznačte miesto pre montážny otvor, na vyznač nom mieste vyvŕtajte otvor ø 5 mm a vsuňte hmoždinku. - Vsuňte skrutku dodanú v balení, dokiaľ hlava skrutky nevyčnieva 5 mm zo steny.
- Vsuňte skrutku dodanú v balení, dokiaľ hlava skrutky nevyčnieva 5 mm zo steny. Priskrutkujte k montážnej podpere, neťahujte príliš.
- Odstráňte plastové tesnenie z batérií a založte ich do oddielu pre batérie. Ubezpečte sa, či ste namontovali batérie v súlade so značkami polarity (+ alebo -) v rámci oddielu pre batérie. Ak sú správne nainštalované, alarm vydá krátke pípnutie. Nainštalujte alarm na montážnu dosku.

Táto signalizácia CO sa automaticky aktivuje pri prvomumiestnení na skrutku.
Otestujte, či je alarm CO funkčný tak, že stlačíte a podržíte testovacie tlačidlo na prednej strane signalizácie počas 2 sekúnd. Jednotka vydá 4 pípnutia a súčasne bude blikať červená LED kontrolka.

POUŽÍVANIE VAŠEJ SIGNALIZÁCIE CO (2)
Normálna prevádzka
Pokiaľ nie je prítomný žiaden CO, zelená LED kontrolka „Napájania" bliká každých 45 sekúnd na znamenie, že vaša signalizácia je pod napätím a je funkčná.
Ukazovateľ poruchy
Pokiaľ jednotka každých 10 sekúnd cvrliká 2 krát a bliká žltá LED kontrolka „Fault", signalizácia CO nefunguje správne. Na displeji LCD sa zobrazí reťazec „Err". Signalizácia CO nezisťuje CO a vy nie ste chránení. O pomoc požiadajte spoločnosť Smartwares.
Stav výstrahy
Pokiaľ jednotka zistí nebezpečné úrovne CO, vydá výstražný signál 4 pípnutí, po ktorých nasleduje 5 sekúnd ticha, spoločne s blikajúcou červenou LED kontrolkou „Alarm". To bude pokračovať, dokiaľ je prítomná nebezpečná úroveň CO. Pokiaľ sa úroveň CO vráti do normálu, jednotka prestane pípať a automaticky sa vráti do pohotovostného režimu.

ÚROVEŇ CO (PPM)	DOBA ODOZVY (MIN)
30 ppm	> 120 min.
50 ppm	60-90 min.
100 ppm	10-40 min.
300 ppm	< 3 min.

Návrat do normálnej prevádzky
Keď sa oxidu uhoľnatý rozptýli a jednotka sa resetuje, signál výstrahy stíchne. Zelená kontrola napájania bude ďalej blikať približne každú minútu.
Výstraha slabej batérie/konca životnosti
Pokiaľ je batéria vybitá, signalizácia pípne 1-krát každých 45 sekúnd a bude blikať zelená LED kontrolka „Power" počas 7 dní. Batériu v prístroji je potrebné vymeniť hneď ako je to možné. Pokiaľ je signalizáciu CO treba vymeniť, jednotka pípne 2 krát a 2 krát blikne červný LED indikator "Alarm" a žltý LED ukazovateľ „Fault". Prístroj je potrebné vymeniť hneď ako je to možné za nový alarm CO.

TESTOVANIE VAŠEJ SIGNALIZÁCIE CO
Vašu signalizáciu CO odporúčame testovať raz za mesiac, aby ste mali istotu, že funguje správne. Stlačte a podržte tlačidlo testovania na prednej strane signalizácie po dobu 2 sekúnd. Alarm vydá 4 pípnutia a súčasne bude blikať červená LED kontrolka.

ÚDRŽBA VAŠEJ SIGNALIZÁCIE CO
Pokiaľ zaistíte správnu údržbu, vaša signalizácia vás upozorní na prípadne nebezpečné úrovne CO vo vašom dome. Na udržanie vašej signalizácie v riadnom prevádzkyschopnom stave, odporúčame:
- Signalizáciu aspoň raz mesačne testovať.
- Pravidelne čistiť vašu signalizáciu CO, aby sa zabránilo hromadeniu prachu. Na to môžete raz za mesiac použiť vysávač s kefovým nadstavcom. Jemne očistite prednú mriežkovú časť a boky.
- Na signalizáciu nikdy nepoužívajte čistiace roztoky. Jemne ju utrite vlhkou handričkou.
- Signalizáciu nenatierajte farbou.

POZOR:
Pokiaľ hobľujete alebo brúsite drevenú podlahu, natierate, tapetujete alebo používate lepidlá či aerosóly, mali by ste odstrániť detektor oxidu uhoľnatého a uchovať ho na bezpečnom mieste, aby sa snímač nepoškodil. Vysoké koncentrácie nasledovných látok môžu poškodiť snímač, čo často spôsobuje falošné výstrahy: metán, propán, izopropyl bután, etylén, etanol, alkohol, izopropyl alkohol, benzén, toluén, etyl acetát, vodík, síran horečnatý a oxid siričitý. Rovnako aerosólové spreje, alkoholické produkty, nátery, riedidlá, lepidlá, vlasové spreje, vody po holení, parfumy a niektoré čistiace prostriedky môžu spôsobiť poškodenie.

ČO ROBIŤ V PRÍPADE VÝSTRAHY
V prípade je signalizácia CO vyšle výstrahu: Okamžite sa presuňte von na čerstvý vzduch alebo otvorte všetky dvere/okná a vyvetrajte priestor, aby sa oxid uhoľnatý mohol rozptýliť. Pokiaľ je to možné, vypnite spotrebič spaľujúci palivo. Evakuujte budovu a nevstupujte do priestorov ani sa nepresúvajte mimo otvorené dvere či okná až do príjazdu záchranných služieb, vyvetrania priestoru a dokiaľ sa signalizácia nevráti do normálnej prevádzky. Okamžite vyhľadajte lekársku pomoc pre každého, kto trpí prejavmi ako sú bolesť hlavy, závraty, ospalosť atď. Spotrebiče znovu nepoužívajte, dokiaľ ich neskontroluje kvalifikovaný technik, dokiaľ nezistí poruchu a neodstráni ju. Tento výrobok nie je určený na používanie v rekreačných vozidlách či mobilných domoch. Signalizáciu by mala inštalovať kompetentná osoba. Toto zariadenie je určené na ochranu osôb pred akútnymi vplyvmi expozície oxidu uhoľnatého. Nezabezpečí úplnú ochranu osôb so špecifickým zdravotným stavom. V prípade pochybností sa obráťte na praktického lekára. Inštalácia signalizácie CO by sa nemala používať ako náhrada za riadnu inštaláciu, používanie a údržbu spotrebičov na spaľovanie palív, vrátane vhodných ventilačných a odťahových systémov.

TECHNICKÉ ÚDAJE
- Elektrické napájanie DC 3V lítium-iónová batéria typu: EVE CR17335
- Typ snímača: elektrochemický snímač
- Typ snímaného plynu Oxid uhoľnatý
- Doba životnosti snímača 7 rokov
- Aktivácia výstrahy 30 ppm (po 120 min.) 50 ppm (medzi 60-90 min.) 100 ppm (medzi 10-40 min.) 300 ppm (do 3 minút)
- Prevádzková teplota 0 °C ~ 45 °C (uskladnenie: -20 °C ~ 50 °C ± 2 °C)
- Vlhkosť prostredia 0 % ~ 90 % RV (uskladnenie: 0 % ~ 70 % RV)
- Hlučnosť signálu >85 decibelov vo vzdialenosti 1 meter
- Doba životnosti batérie 1 rokov

: Len na vnútorné použitie.
: Pred použitím si prečítajte návod a starostlivo ho uchovajte na budúce použitie a údržbu.

Podmienka	Kontrolka LED	Zvuk
Normálna prevádzka	Zelená LED kontrolka bliká každých 45 sekúnd	Žiadny
Skúšanie	Červená LED kontrolka rýchlo bliká	4 pípnutia nasledované 5 sekundami ticha
Signalizácia	Červená LED kontrolka rýchlo bliká	4 pípnutia nasledované 5 sekundami ticha
Porucha	žltá LED bliká	2 pípnutia každých 10 sekúnd
Nízky signál batérie	Zelená LED bliká každých 45 sekúnd	1 pípnutie každých 45 sekúnd
Koniec životnosti	Červená a žltá LED blikne 2 krát	2 pípnutia

PL

INFORMACJE OGÓLNE
Dziękujemy za zakup wykrywacza tlenku węgla Smartwares! Przed rozpoczęciem korzystania z wykrywacza lenku węgla należy uważnie przeczytać poniższe instrukcje. Przechowuj je w bezpiecznym i łatwo dostępnym miejscu, aby móc z nich skorzystać w przyszłości. W przypadku jakichkolwiek pytań lub konieczności znalezienia dodatkowych informacji na temat wykrywacza tlenku węgla lub zatrucia tlenkiem węgla, odwiedź naszą stronę internetową: www.smartwares.eu.

- **Numer produkcji/modelu:** RM370
- **Opis:** Wykrywacz tlenku węgla z zasilaniem bateryjnym z elektromechanicznym czujnikiem Figaro o trwałości użytkowej 7 lat. Urządzenie jest wyposażone w 3 baterie alkaliczne AA/LR6 1,5 V DC (razem 4,5 V DC) o trwałości użytkowej 1 rok oraz kołek do montażu ścienego i śrubę.
- **Funkcja:** Urządzenie wykrywające tlenek węgla informuje osoby w przypadku wycieku spalin, zapewniając im czas na odpowiednią reakcję na zagrożenie.
- **Zakres zastosowania:** Wykrywacz tlenku węgla do budynków mieszkalnych.

WAŻNE:
- **Uwaga:** Alarm jest przeznaczony do wykrywania tlenku węgla, nie do zapobiegania przeciekom spalin!
- **Uwaga:** Nie wolno zamalowywać ani zakrywać wykrywacza tlenku węgla, ponieważ może to doprowadzić do utraty sprawności.
- **Uwaga:** Wykrywacz tlenku węgla należy wymienić najpóźniej po 7 latach od pierwszej aktywacji. Datę aktywacji należy wpisać na naklejce znam onowej na produkcie i wpisać datę wymiany w swoim kalendarzu lub za darmo zarejestrować na stronie smartreminder.eu.

CO TO JEST TLENEK WĘGLA
Tlenek węgla (CO) podstępna trucizna, która jest wydzielana podczas spalania paliw. To bezbarwny, bezwonny, bez smaku gaz i dlatego jest go bardzo trudno wykryć za pomocą ludzkich zmysłów.
Co roku CO zabija setki osób, a u jeszcze większej ilości osób powoduje obrażenia. Wiąże się z hemoglobiną we krwi i zmniejsza ilość tlenu w krwiobiegu człowieka. Przy dużym stężeniu CO może zabić w kilka minut. CO jest wytwarzany przez niecałkowite spalenie się paliw, takich jak drewno, węgiel drzewny, węgiel kamienny, olej opałowy, parafina, benzyna, gaz ziemny, propan, butan itp.
Przykłady źródeł CO:
Pracujący silnik w garażu
Urządzenia gazowe
Piece olejowe i gazowe
Przenośne generatory
Piece na drewno
Nagrzewnice gazowe i naftowe
Grille
Zablokowane kominy
Kominki gazowe i na drewno
Bojlery

OZNAKI ZATRUCIA TLENKIEM WĘGLA
Niżej wymienione symptomy mogą być związane z zatruciem tlenkiem węgla (ppm = części na milion/1:1 000 000):

35 ppm	Maksymalne dopuszczalne stężenie dla zdrowej osoby dorosłej przy wystawie niu na ciągłe działania przez 8 godzin.
200 ppm	Delikatny ból głowy, zmęczenie, zawroty głowy, nudności po 2-3 godzinach.
400 ppm	Czołowe bule głowy po 1-2 godzinach, zagrożenie życia po 3 godzinach.
800 ppm	Zawroty głowy, nudności i konwulsje po 45 minutach. Utrata przytomności po 2 godzinach. Śmierć po 3 godzinach.
1600 ppm	Ból głowy, zawroty głowy i nudności po 20 minutach. Śmierć po 1 godzinie.
6400 ppm	Ból głowy, zawroty głowy i nudności po 1-2 minutach.

Uwaga: przyrząd może nie uchronić przed chronicznym wystawieniem na działanie tlenku węgla, należy zawsze zwracać uwagę na symptomy zatrucia tlenkiem węgla.

USYTUOWANIE WYKRYWACZA TLENKU WĘGLA
Wykrywacz tlenku węgla jest przeznaczony do wykrywania toksycznego wyziewów tlenku węgla, które wynikają z niepełnego spalenia , np. emitowanych z urządzeń, pieców, kominków i układów wydechowych pojazdów. Jeśli mieszkanie jest jednopoziomowe, aby zapewnić minimalną ochronę należy umieścić wykrywacz w sypialniach lub przejściach obszarów sypialnych. Umieścić go jak najbliżej obszarów sypialnych i zapewnić, aby wykrywacz miał sygnał dźwiękowy, gdy ktoś przebywa w sypialniach. Jeśli mieszkanie jest wielopoziomowe, aby zapewnić minimalną ochronę, należy umieścić przynajmniej jeden wykrywacz na każdym piętrze.
UWAGA: Aby zapewnić maksymalną ochronę, wykrywacz należy zamontować w każdej sypialni lub w pobliżu każdej sypialni, która posiada urządzenia spalające paliwo, np. kominek gazowy bojler centralnego ogrzewania, nagrzewnice pomieszczeń, podgrzewacze wody, kuchenki gazowe, grille itp.
PRZESTROGA: Wykrywacz wskazuje jedynie na obecność tlenku węgla przy czujniku. Tlenek węgla może być obecny w innych miejscach.
Uwaga: wykrywacz tlenku węgla nie może zastąpić wykrywaczy dymu ani gazu.

POZYCJA WYKRYWACZA TLENKU WĘGLA
Tlenek węgla (CO) posiada podobną gęstość do ciepłego powietrza. Aby zapewnić najbardziej skuteczne działanie wykrywacza, należy go zamontować w następujący sposób: W pokojach zurządzeniami spalającymi paliwo tlenek węgla zmiesza się z ciepłym powietrzem i uniesie się do góry. Należy umieścić wykrywacz na ścianie 15 do 80 cm poniżej sufitu, ale nad górną krawędzią drzwi lub okien w odległości od 1 do 3 metrów w poziomie od możliwego źródła CO. W pokojach, gdzie mogą spać ludzie lub przebywają w nich przez dłuższy okres czasu (sypialnie, salony) należy umieścić wykrywacz CO na wysokości oddychania. Aby uzyskać więcej informacji i przykładów, patrz www.smartwares.eu.
Miejsca, których należy unikać to:
- Sytuacje, w których temperatura może spaść poniżej -10°C lub wzrosnąć powyżej 40°C.
- W każdym miejscu, w którym wysoki poziom emisji kurzu, brudu lub tłuszczu może zatkać czujnik.
- Za zasłonami lub meblami.
- W miejscu wylotu powietrza z pieca / klimatyzacji lub wentylatora sufitowego.
- Na zewnątrz budynku.
- Bezpośrednio nad zlewem lub kuchenką.

PRZESTROGA: Wykrywacz tlenku węgla jest przeznaczony wyłącznie do użytku wewnętrznego. Nie wystawiać na działanie deszczu lub wilgoci. Nie chroni przed zatruciem tlenkiem węgla, jeśli bateria ulegnie rozładowaniu. Nie otwierać ani nie manipulować przy wykrywaczu, ponieważ może to spowodować nieprawidłowe działanie i grozi porażeniem prądem.

MONTAŻ WYKRYWACZA TLENKU WĘGLA (1)
Wykrywacz tlenku węgla jest zasilane przez baterię i nie wymaga dodatkowych przewodów. Pamiętać, aby wykrywacz było słychać we wszystkich sypialniach lub należy umieścić kilka wykrywaczy.
Montaż naścienny:
- Po ustaleniu miejsca montażu należy upewnić się, że wokół miejsca montażu nie ma żadnych prz wodów elektrycznych ani rur.
- Zaznaczyć miejsce otworu montażowego, wywie cić otwór ø 5 mm w zaznaczonym miejscy i włożyć kołek. - Włożyć śrubę aż łeb śruby będzie 5 mm od ściany.
- Włożyć śrubę aż łeb śruby będzie 5 mm od ściany. Przykręć urządzenie do wspornika montażowego, nie używając nadmiernej siły.
- Zdejmij folię z baterii i włóż je do komory baterii. Pamiętaj o umieszczeniu baterii w komorze baterii zgodnie z oznaczeniami biegunowości (+ lub -). Jeśli wykrywacz zostanie prawidłowo zainstalowany, wyda krótki sygnał dźwiękowy. Zamontuj wykrywacz na płycie montażowej.

Wykrywacz CO zostanie włączony automatycznie po pierwszym umieszczeniu na śrubie.
Sprawdzić, czy wykrywacz CO działa prawidłowo, przytrzymując przycisk testowy z przodu wykrywacza przez 2 sekundy. Urządzenie wyda 4 sygnały dźwiękowe a czerwona dioda LED będzie jednocześnie migać.

OBSŁUGA WYKRYWACZA TLENKU WĘGLA (2)
Normalna praca
Gdy nie ma obecnego tlenku węgla, miga zielony wskaźnik LED zasilania co 45 sekund i wskazuje, że wykrywacz ma zasilanie i działa.
Wskaźnik usterki
Jeśli urządzenie wydaje dźwięk 2 razy co 10 sekund i miga żółta dioda LED „Fault", wykrywacz CO nie działa poprawnie. Na wyświetlaczu LCD pojawi się napis „Err". Wykrywacz CO nie wykryje tlenku węgla i nie ma ochrony. Proszę skontaktować się ze Smartwares w celu uzyskania pomocy.
Stan alarmu
Gdy urządzenie wykryje niebezpieczny poziom CO, zacznie emitować sygnał alarmowy składający się z 4 dźwięków co 5 sekund przy jednoczesnym miganiu czerwonej diody LED „Alarm". Jeśli poziom CO powróci do normalnego, urządzenie przestanie wydawać sygnał dźwiękowy i automatycznie powrócić w tryb czuwania.

POZIOM CO (PPM)	CZAS REAKCJI (MIN)
30 ppm	> 120 min.
50 ppm	60-90 min.
100 ppm	10-40 min.
300 ppm	< 3 min.

Powrót do normalnej pracy
Jeśli tlenek węgla zniknie, a urządzenie zostanie zresetowane, sygnał alarmu zatrzyma się. Zielona dioda zasilania nadal będzie migać w przybliżeniu dwa razy co minutę.
Ostrzeżenie o niskim poziomie naładowania baterii / końcu przydatności
Gdy bateria jest rozładowana, wykrywacz będzie wydawać sygnał dźwiękowy 1 raz co 45 sekund i będzie migać zielona dioda LED „Power" przez okres do 7 dni. Baterię w urządzeniu należy jak najszybciej wymienić. Gdy konieczna jest wymiana wykrywacza CO na nowy, urządzenie wyda sygnał dźwiękowy 2 razy, a czerwona dioda LED „Alarm" i żółta dioda LED „Fault" migną 2 razy. W takim przypadku należy wymienić urządzenie jak najszybciej na nowy wykrywacz CO.

TESTOWANIE WYKRYWACZA TLENKU WĘGLA
Zaleca się testowanie wykrywacza CO raz w miesiącu, aby upewnić się, że wykrywacz działa prawidłowo, naciskając i przytrzymując przycisk testowania z przodu wykrywacza przez 2 sekundy. Wykrywacz wyda 4 sygnały dźwiękowe, a czerwona dioda LED będzie jednocześnie migać.

KONSERWACJA WYKRYWACZA TLENKU WĘGLA
Gdy wykrywacz jest prawidłowo konserwowany, to zaalarmuje o potencjalnie niebezpiecznym stężeniu CO w domu. Aby utrzymać wykrywacz w prawidłowym stanie, zaleca się, aby:
- Testować wykrywacz przynajmniej raz w miesiącu.
- Regularnie czyścić wykrywacz CO, aby zapobiec nagromadzeniu się kurzu. Można to zrobić raz w miesiącu za pomocą odkurzacza z nasadką ze szczotką. Wyczyścić delikatnie wokół przedniej kratki i boków.
- Nigdy nie używać roztworów do czyszczenia wykrywacza. Wytrzeć wilgotną ścierką.
- Nie malować wykrywacza.

UWAGA:
Podczas szorowania lub demontowania drewnianej podłogi, malowania, tapetowania lub używania kleju lub aerozolu należy usunąć wykrywacz tlenku węgla i schować w bezpiecznym miejscu, aby uniknąć uszkodzenia czujnika. Wysokie stężenie następujących substancji może uszkodzić czujnik, co często skutkuje fałszywym alarmem: metan, propan, butan izopropylowy, etylen, etanol, alkohol, alkohol izopropylowy, benzen, toluen, octan etylu, wodór, wodorosiarczan i dwutlenek siarki. Również aerozole w sprayu, produkty alkoholowe, farby, rozpuszczalniki, kleje, spraye do włosów, wody po goleniu, perfumy i niektóre środki czyszczące mogą spowodować uszkodzenie.

CO ZROBIĆ W PRZYPADKU ALARMU
W przypadku uruchomienia alarmu CO: Natychmiast wyjść na zewnątrz na świeże powietrze lub otworzyć drzwi/okna, aby przewietrzyć pomieszczenie i usunąć tlenek węgla. Jeśli to możliwe, wyłączyć urządzenie spalające paliwo. Ewakuować budynek i nie wchodzić do pomieszczeń i odsunąć się od otwartych drzwi/okien aż przyjadą służby ratunkowe, pomieszczenia zostały przewietrzone i alarm będzie w normalnym stanie. Poszukać natychmiastowej pomocy medycznej dla każdej osoby cierpiącej na bóle głowy, senność, nudności itp. Nie używać ponownie urządzeń aż do chwili ich sprawdzenia przez wykwalifikowanego technika, zlokalizowania usterki i jej usunięcia. Produkt nie jest przeznaczony do używania w pojazdach rekreacyjnych ani domach mobilnych. Alarm powinien zostać zamontowany przez kompetentną osobę. Urządzenie jest przeznaczone do ochrony osób przed dotkliwymi skutkami działania tlenku węgla. Nie stanowi pełnego zabezpieczenia osób, które są w określonym stanie medycznym. Jeśli są wątpliwości, należy skonsultować się z personelem medycznym. Montaż wykrywacza CO nie powinien być używany jako urządzenie zastępcze prawidłowej instalacji, używania i konserwacji urządzeń spalających paliwo, łącznie z prawidłową wentylacją i układem odprowadzania spalin.

DANE TECHNICZNE
- Źródła zasilania Rodzaj baterii litowo-jonowej DC 3V: EVE CR17335
- Typ czujnika: czujnik elektrochemiczny
- Rodzaj wykrywanego gazu Tlenek węgla
- Czas trwałości użytkowej 7 lat
- Uruchomienie alarmu 30 ppm (po 120 min.) 50 ppm (od 60 do 90 min.) 100 ppm (od 10 do 40 min.) 300 ppm (w czasie 3 min.)
- Temperatura pracy 0°C~45°C (przechowywanie: -20°C~50°C ± 2°C)
- Wilgotność otoczenia 0%~90% RH (przechowywanie: 0%~70% RH)
- Poziom dźwięku > 85 decybeli na odległości 1metra
- Żywotność baterii 1 lat

: Tylko do użytku w pomieszczeniach.
: Przed przystąpieniem do użytkowania należy zapoznać się z instrukcją obsługi i przechowywać ją ostrożnie na przyszłość.

Warunek	Dioda LED	Dźwięk
Normalna praca	Zielona dioda LED miga co 45 sekund	Brak
Testowanie	Szybko miga czerwona dioda LED	4 sygnały z 5 sekundową przerwą
Alarm	Szybko miga czerwona dioda LED	4 sygnały z 5 sekundową przerwą
Nieprawidłowe działanie	Żółta dioda LED miga	2 sygnały dźwiękowe co 10 sekund
Rozładowana bateria	Zielona dioda LED miga co 45 sekund	1 sygnał dźwiękowy co 45 sekund
Koniec okresu eksploatacji	Czerwona i żółta dioda LED migają 2 razy	2 sygnały dźwiękowe

TR

GENEL BİLGİLER
Bu Smartwares karbonmonoksit alarmını satın aldığınız için teşekkür ederiz! Karbonmonoksit alarmını kullan madan önce bu talimatları dikkatli bir şekilde okuyun. Bu bilgileri gelecekte kullanım ve bakım için güvenli ve kolayca erişilebilir bir yerde saklayın. Karbonmonoksit alarmınız ya da karbonmonoksit zehirlenmesini önleme hakkında herhangi bir sorunuz varsa veya ek bilgi arıyorsanız lütfen web sitemizi ziyaret edin: www.smartwares.eu.

- **Model numarası:** RM370
- **Açıklama:** 7 yıl ömürlü, pille çalışan elektro kimyasal Figaro sensöre sahip karbon monoksit alarmı. Bu aparatta 1 yıllık kullanım ömrü olan 3 adet DC AA 1,5V (toplamda 4,5V) DC LR6 Alkalin pil bulunur ve duvar fişi ve vida ile birlikte tedarik edilir.
- **İşlev:** Tehlikeye karşı uygun şekilde tepki vermeleri için yangın sızıntısı durumunda kişileri uyarmak amacıyla tasarlanmış karbonmonoksit alarm cihazı.
- **Uygulama kapsamı:** Mesken işlevi olan binalar için karbonmonoksit alarmı.

ÖNEMLİ:
- **Dikkat:** Alarm, karbonmonoksiti saptamak için tasarlanmıştır; bir sızıntıyı önleyemez!
- **Dikkat:** Karbonmonoksit alarmı boyanmamalı veya üzeri örtülmemelidir, aksi halde işlevselliğini kaybedebilir.
- **Uyarı:** Karbonmonoksit alarmı ilk aktivasyondan sonra en geç 7 yıl içinde değiştirilmelidir. Akt vasyon tarihini ürünün üzerindeki derecelendirme etiketine yazın ve değişiklik tarihini takviminizde işaretleyin ya da smartreminder.eu adresinden ücretsiz kaydolun.

KARBONMONOKSİT NEDİR
Karbonmonoksit (CO), yakıtlar yandığında ortaya çıkan sinsi bir zehirdir. Renksiz, kokusuz, tatsız bir gazdır ve bu nedenle insan duyuları ile algılanması oldukça zordur. CO, her yıl yüzlerce insanı öldürmekte ve çok daha fazlasını yaralamaktadır. Kandaki hemoglobine bağlanır ve vücutta dolaşım halindeki oksijen miktarını azaltır. Yüksek konsantrasyonlarda CO, dakikalar içinde öldürebilir.
CO; tahta, odun kömürü, kömür, ısıtma yakıtı, parafin, petrol, doğal gaz, propan, butan vb. gibi yakıtların eksik yanması sonucu oluşur.
CO kaynaklarının örnekleri şunlardır:
Garajda çalışan motor
Gazlı cihazlar
Petrol ve Gaz ile çalışan fırınlar
Taşınabilir jeneratörler
Odun sobaları
Gazlı veya gaz yağlı ısıtıcılar
Barbeküler
Tıkalı bacalar
Odun ve gaz ile çalışan şömineler
Kalorifer kazanı

CO ZEHİRLENMESİ BELİRTİLERİ
Aşağıdaki belirtiler CO zehirlenmesi ile ilgili olabilir (ppm = milyon başına parça/ 1:1000.000):

35 ppm	Sağlıklı yetişkinler için herhangi bir 8 saatlik süre içinde sürekli maruziyette izin verilen maksimum konsantrasyon.
200 ppm	2-3 saat sonrasında hafif başağrıları, yorgunluk, sersemlik, bulantı.
400 ppm	1-2 saat içinde başın ön kısmında ağrı, 3 saat sonrasında yaşamı tehdit eder.
800 ppm	45 dakika için sersemlik, bulantı ve kafa karışıklıkları. 2 saat içinde bilinçsizlik. 3 saat içinde ölüm.
1600 ppm	20 dakika içinde başağrısı, sersemlik ve bulantı. 1 saat içinde ölüm.
6400 ppm	1-2 dakika içinde başağrısı, sersemlik ve bulantı.

Uyarı: Aparat, CO maruziyetinin kronik etkilerini önleyemez, her zaman için karbonmonoksit zehirlenmesi belirtilerine dikkat edin.

CO ALARMININ YERLEŞTİRİLMESİ
Karbonmonoksit alarmı; cihazlardan, fırınlardan, şöminelerden ve otomobil egzozlarından çıkanlar gibi eksik yanmalardan kaynaklanan toksik CO dumanlarını algılamak üzere tasarlanmıştır. Konutunuz tek katlı ise minimum koruma için yatak odalarına veya uyku alanlarının koridoruna bir alarm takmanız gerekir. Alarmı mümkün olduğunca uyku alanlarının yakınına yerleştirin ve yatak odaları dolu olduğunda alarmın işitilebilir olduğundan emin olun. Konutunuz birden fazla kata sahipse minimum koruma için her bir kata en az bir alarm yerleştirin.
**NO