Sensor-LED-Strahler

XLED home 2 XL S

V2 schwarz
EAN 4007841 030049
Art.-Nr. 030049

LED
30 Jahre (Ø 4,5 Std / Tag)

3000 K
3000K warmweiß

Infrarot-Sensor 180°

Max. 10 m

IP44

Panel 180° hor., 180° ver.

Sensor 90° ver., 180° hor.

2 - 1000 Lux

5 Sek - 35 Min

Ideal 2 m

Funktionsbeschreibung

Taghelles Licht in XL. Lichtstarker Sensor-Außenstrahler XLED home 2 XL S mit 10 m Sensor-Reichweite. Ideal zur Ausleuchtung größerer Flächen wie Zufahrten, Innenhöfe oder Gärten. Schwenkbarer Präzisions-IR-Sensor mit 180° Erfassung. Voll schwenkbares LED-Panel (180°, horizontal und vertikal). Anspruchsvolle Opal-Abdeckung für optimale Lichtverhältnisse. 2124 lm, 19,3 W, 180° Erfassungswinkel, Hochwärmeleitendes Magnesium Composit Kühlsystem (HCMC).

Technische Daten

Abmessungen (L x B x H)	161 x 180 x 240 mm
Mit Leuchtmittel	Ja, STEINEL LED-System
Mit Bewegungsmelder	Ja
Herstellergarantie	5 Jahre
Einstellungen via	Potis
Variante	schwarz
VPE1, EAN	4007841030049
Anwendung, Ort	Außenbereich
Anwendung, Raum	Außenbereich, Rund ums Haus, Terrasse / Balkon, Hof & Einfahrt
Farbe	Schwarz
Montageort	Wand, Ecke
Montageart	Wand, Ecke, Aufputz
Schutzart	IP44
Schutzklasse	II
Umgebungstemperatur	von -20 bis 40 °C
Werkstoff des Gehäuses	Kunststoff

Reichweite Radial	r = 5 m (39 m^2)
Reichweite Tangential	r = 10 m (157 m^2)
Dämmerungsschalter	Ja
Abdeckmaterial Lieferumfang	Aufkleber
Lichtstrom Gesamtprodukt	2124 lm
gemessener Lichtstrom (360°)	2124 lm
Gesamtprodukt Effizienz	110 lm/W
Farbtemperatur	3000 K
Farbabweichung LED	SDCM3
Leuchtmittel	LED nicht austauschbar
Lebensdauer LED (Max. °C)	50000 Std
Lichtstromrückgang nach LM80	L70B10
LED Kühlsystem	HCMC (High Conductive Magnesium Composite)
Dämmerungseinstellung	2 – 1000 lx
Zeiteinstellung	5 s – 35 Min.
Grundlichtfunktion	Nein

Sensor-LED-Strahler

XLED home 2 XL S

V2 schwarz
EAN 4007841 030049
Art.-Nr. 030049

Technische Daten

Werkstoff der Abdeckung	Kunststoff opal	Hauptlicht einstellbar	Nein
Netzanschluss	220 – 240 V / 50 – 60 Hz	Dämmerungseinstellung Teach	Nein
Montagehöhe max	4,00 m	Vernetzung	Nein
Unterkriechschutz	Ja	Leistung	19,3 W
segmentweise Ausblendung	Ja	optimale Montagehöhe	2 m
Elektronische Skalierbarkeit	Nein	Erfassungswinkel	180 °
Mechanische Skalierbarkeit	Nein	Produkt Kategorie	Sensor-LED-Strahler

Zubehör

EAN 4007841 055875	Eckwandhalter XLED Home 2/ Protect/ Pro 240 schwarz

Sensor-LED-Strahler

XLED home 2 XL S

V2 schwarz
EAN 4007841 030049
Art.-Nr. 030049

Sensorerfassungsbereich

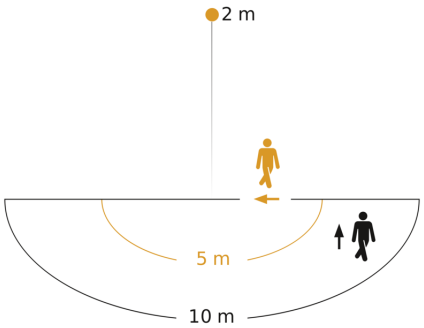

Mögliche Montagehöhe: 1,80 m – 4,00 m
Orange: radial
Schwarz: tangential

Maßzeichnung

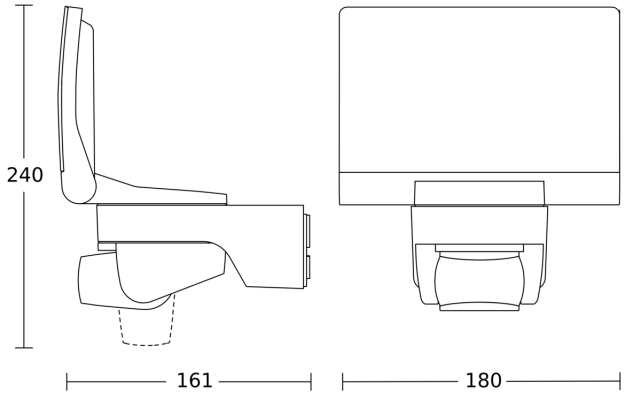

Lichtverteilungskurve

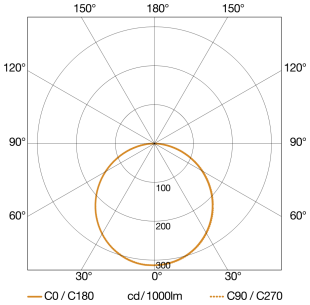

Leistung	19,3 W
Mit Leuchtmittel	Ja, STEINEL LED-System
Leuchtmittel	LED nicht austauschbar
gemessener Lichtstrom (360°)	2124 lm
Farbtemperatur	3000 K
Farbwiedergabeindex	80-89
Lebensdauer LED (Max. °C)	50000 Std
LED Kühlsystem	HCMC (High Conductive Magnesium Composite)
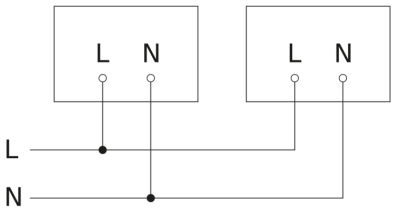
Schaltplan